แผนยุทธศาสตร์ดิจิทัลมหาวิทยาลัยแม่โจ้ ระยะ ๕ ปี

พ.ศ. ๒๕๖๕ – ๒๕๖๙

สารบัญ

บทสรุปผู้บริหาร ๓
บทที่ ๑ ทิศทางการพัฒนาทางด้านดิจิทัลเทคโนโลยี ๘
นโยบายและแผนระดับชาติว่าด้วยการพัฒนาดิจิทัลเพื่อเศรษฐกิจและสังคม พ.ศ. ๒๕๖๑ – ๒๕๘๐ ..... ๘
แผนอุดมศึกษาระยะยาว ๒๐ ปี พ.ศ. ๒๕๖๑ – ๒๕๘๐ ..... ๑๐
แผนด้านวิทยาศาสตร์ วิจัย และนวัตกรรม พ.ศ. ๒๕๖๔ – ๒๕๗๐ ..... ๑๑
แผนด้านการอุดมศึกษาเพื่อผลิตและพัฒนากำลังคนของประเทศ พ.ศ. ๒๕๖๖ – ๒๕๗๐ ..... ๑๑
แผนพัฒนารัฐบาลดิจิทัลของ ประเทศไทย พ.ศ. ๒๕๖๓ – ๒๕๖๕ ..... ๑๒
แผนแม่บทการเปลี่ยนผ่าน ๑๐๐ ปี มหาวิทยาลัยแม่โจ้ พ.ศ. ๒๔๗๗ – ๒๕๗๗ ..... ๑๓
กรอบและทิศทางการพัฒนาด้านดิจิทัลเทคโนโลยี รองรับมหาวิทยาลัยแม่โจ้สู่ปีที่ ๑๐๐ พ.ศ. ๒๕๗๗ ..... ๑๔
กฎหมายที่เกี่ยวข้องกับการพัฒนาเทคโนโลยีสารสนเทศและการสื่อสาร ๑๕
สรุปประเด็นและเป้าหมายนโยบายภาครัฐ อุดมศึกษา สู่ภารกิจการเป็นมหาวิทยาลัยดิจิทัล ๑๕
ทิศทางการพัฒนาด้านดิจิทัลเทคโนโลยีของมหาวิทยาลัยแม่โจ้ ๑๖
บทที่ ๒ การจัดทำแผนยุทธศาสตร์ดิจิทัลมหาวิทยาลัยแม่โจ้ ๑๘
๑) การวางแผนกลยุทธ์ (Strategic IT Plan) ๑๘
๒) การวิเคราะห์ความต้องการของมหาวิทยาลัย ๒๔
๓) การวางแผนจัดสรรทรัพยากร ๒๗
๔) การวางแผนโครงการ ๓๐
บทที่ ๔ การแปลงแผนสู่การปฏิบัติ และการติดตามประเมินผล ๖๒
๑) การแปลงแผนสู่การปฏิบัติ ๖๒
๒) การโครงการกิจกรรมจัดสรรทรัพยากร ๖๔
ภาคผนวก ๗๙

บทสรุปผู้บริหาร

แผนยุทธศาสตร์ดิจิทัลมหาวิทยาลัยโจ้ ระยะ ๕ ปี พ.ศ. ๒๕๖๕ – ๒๕๖๙ ได้จัดทำขึ้นภายใต้กรอบนโยบาย MOC ด้านความเป็นเลิศทางการศึกษา (Academic Excellence) และ SP ด้านความเป็นเลิศเชิงยุทธศาสตร์ (Strategic Excellence) โดยเป็นไปตามทิศทางการพัฒนานโยบายภาครัฐ และแผนด้านการอุดมศึกษา ซึ่งประกอบด้วยนโยบายและแผนระดับชาติว่าด้วยการพัฒนาดิจิทัลเพื่อเศรษฐกิจและสังคม พ.ศ. ๒๕๖๑-๒๕๘๐ แผนอุดมศึกษาระยะยาว ๒๐ ปี พ.ศ. ๒๕๖๑-๒๕๘๐ แผนด้านวิทยาศาสตร์ วิจัย และนวัตกรรม พ.ศ. ๒๕๖๔–๒๕๗๐ แผนด้านการอุดมศึกษาเพื่อผลิตและพัฒนากำลังคนของประเทศ ฉบับปรับปรุง พ.ศ. ๒๕๖๖–๒๕๗๐ และแผนพัฒนารัฐบาลดิจิทัลของประเทศไทย พ.ศ. ๒๕๖๓ - ๒๕๖๕

ซึ่งสามารถแบ่งเป้าหมายการพัฒนาตามทิศทางนโยบายได้เป็น ๓ ด้าน คือ

๑) ด้านการพัฒนาโครงสร้างพื้นฐานพลิกโฉมสู่มหาวิทยาลัยดิจิทัล (Infrastructure)

มีเป้าหมายการพัฒนาระบบนิเวศน์ด้านเทคโนโลยีและนวัตกรรม ที่ส่งเสริมต่อการเรียนรู้ตลอดชีวิตและตอบสนองต่อการเปลี่ยนแปลงในศตวรรษที่ ๒๑

๒) ด้านการพัฒนาทรัพยากรมนุษย์ (Human)

มีเป้าหมายการพัฒนาทรัพยากรมนุษย์ให้มีคุณภาพ มีมาตรฐานสากลตามสายงาน และสามารถเรียนรู้ด้วยตนเองได้อย่างต่อเนื่อง ส่งเสริมการพัฒนาทักษะความเชี่ยวชาญเฉพาะด้าน ที่รองรับเทคโนโลยีใหม่ในอนาคต

๓) ด้านการพัฒนาระบบบริหารและบริการดิจิทัล (System)

มีเป้าหมายการพัฒนาระบบเพื่อการบริหารและการตัดสินใจ เปิดช่องทางข้อมูลข่าวสารสาธารณะ เพื่อให้สามารถเข้าถึงและตรวจสอบได้ในรูปแบบดิจิทัล

ประกอบการจัดทำแผนยุทธศาสตร์ดิจิทัลมหาวิทยาลัยแม่โจ้ ระยะ ๕ ปี พ.ศ. ๒๕๖๕-๒๕๖๙ ตามแนวนโยบายสภามหาวิทยาลัยด้านดิจิทัล มีสาระพอสังเขป ดังนี้

วิสัยทัศน์แผนยุทธศาสตร์ดิจิทัลมหาวิทยาลัยแม่โจ้

“เป็นมหาวิทยาลัยแห่งชีวิตที่ขับเคลื่อนด้วยระบบดิจิทัลเทคโนโลยีสู่การพัฒนาที่มั่นคง มั่งคั่งและยั่งยืน”

จากประกาศสภามหาวิทยาลัยแม่โจ้ เรื่องการกำหนดนโยบายสภามหาวิทยาลัย ลงวันที่ ๑๒ พฤษภาคม พ.ศ. ๒๕๖๕ ได้กำหนดนโยบายสภามหาวิทยาลัยไว้ ๙ ด้าน โดยในรายละเอียดข้อที่ ๘ ได้กำหนดนโยบายด้านดิจิทัล ให้มหาวิทยาลัยต้องมีการพัฒนาสู่ความเป็นมหาวิทยาลัยดิจิทัล (Digital University) โดยนำดิจิทัลเทคโนโลยีมาเปลี่ยนแผนธุรกิจ (Business Plan) ในภารกิจการศึกษาแบบไร้ห้องเรียน นำแผนดิจิทัลเทคโนโลยีมาแปลงแผนพัฒนาระดับยุทธศาสตร์สู่ปฏิบัติ เพื่อปรับปรุงกระบวนการทำงานโดยต้องมีโครงสร้างของงานดิจิทัลระดับมหาวิทยาลัย และมีการพัฒนา Dashboard ในระดับสภามหาวิทยาลัย ระดับคณะกรรมการบริหารมหาวิทยาลัย และระดับส่วนงาน ผ่านระบบการรวมศูนย์ข้อมูลเป็นหนึ่งเดียว (Single Data) จึงสามารถแยกเป็นประเด็นแนวทางการพัฒนามหาวิทยาลัยดิจิทัล ได้ ๙ แนวทาง ดังนี้

๑) นำดิจิทัลเทคโนโลยีมาเปลี่ยน Business Model ใหม่ ในภารกิจการศึกษาแบบไร้ห้องเรียน ห้องเรียนระดับโลก ในภารกิจเชิงยุทธศาสตร์ เปลี่ยนผ่านวิถีชีวิตของสังคมเกษตรกร
๒) นำดิจิทัลเทคโนโลยีมาช่วยแปลงแผนพัฒนาระดับยุทธศาสตร์ลงสู่แผนปฏิบัติการ
๓) นำดิจิทัลเทคโนโลยีมาช่วยปรับปรุงประสิทธิผล ในกระบวนการทำงาน และมีแผนบริหารความเสี่ยงด้านดิจิทัล

๔) นำดิจิทัลเทคโนโลยีมาช่วยงานบริการเพื่อประสิทธิภาพการทำงาน
๕) ให้มีโครงสร้างงานดิจิทัลในระดับมหาวิทยาลัยและมีการจัดสรรงบประมาณให้เพียงพอต่อการดำเนินภารกิจ
๖) ให้มีการพัฒนา Dashboard ทั้ง ๓ ระดับชั้นในมหาวิทยาลัย ตั้งแต่ระดับงานสภามหาวิทยาลัย กรรมการบริหารและระดับคณะ
๗) จัดการให้มีการพัฒนา Single Data เป็นฐานข้อมูลเดียวกัน และระบบการรักษาความปลอดภัยของฐานข้อมูล
๘) ให้มีการพัฒนา Digital Literacy การพัฒนา Digital Platform เพื่อช่วยเรื่องของระบบนิเวศ Ecosystem ในการบริหารจัดการองค์กรแบบองค์รวมอย่างบูรณาการ
๙) สร้างชุมชนดิจิทัล เครือข่ายในเขตพื้นที่การศึกษา (University Community Engagement) และวิทยาเขต เพื่อยกระดับคุณภาพชีวิตของเกษตรกร

โดยใช้กลไกการจัดการและการตรวจสอบ (Management Mechanism And Monitoring) ๙C + R ซึ่งได้ปรับกลไกการจัดการและตรวจสอบ ๙C + R จากการถอดบทเรียนการระดมความคิดเห็นในการจัดทำแผนแม่บทการเปลี่ยนผ่าน ๑๐๐ ปี มหาวิทยาลัยแม่โจ้ พ.ศ. ๒๔๗๗–๒๕๗๗ เพื่อให้สอดคล้องกับการพัฒนาสู่มหาวิทยาลัยดิจิทัล

โดยสรุปแผนยุทธศาสตร์ดิจิทัลมหาวิทยาลัยแม่โจ้ ระยะ ๕ ปี พ.ศ. ๒๕๖๕-๒๕๖๙ ประกอบด้วย ๒๒ กลยุทธ์ ดังนี้

๑.	Single Data	เพื่อพัฒนา Single Data เป็นฐานข้อมูลเดียวกัน
๒.	ERP	เพื่อพัฒนาระบบสารสนเทศเพื่อการบริหารจัดการ
๓.	Digital Literary	เพื่อพัฒนาทักษะนักศึกษา บุคลากร เกษตรกร
๔.	Digital Security	เพื่อให้มีระบบการรักษาความปลอดภัยของฐานข้อมูล
๕.	Digital Standard	เพื่อให้มี Digital Standard มาใช้ในการดำเนินงานด้านดิจิทัลเทคโนโลยีในมหาวิทยาลัย
๖.	Re-Design Process	เพื่อลดขั้นตอนการปฏิบัติงาน ลดรายจ่าย
๗.	Digital Service Innovation	เพื่อพัฒนาองค์ความรู้และเทคโนโลยีทันสมัย
๘.	Product/Service Value Creation	เพื่อให้มีดิจิทัลเทคโนโลยีสนับสนุนการสร้างมูลค่าเพิ่มให้กับสินค้าและบริการ
๙.	Digital Administration	เพื่อให้มีดิจิทัลเทคโนโลยีมาช่วยแปลงแผนพัฒนาระดับยุทธศาสตร์ลงสู่แผนปฏิบัติการ
๑๐.	Digital Linkage	เพื่อเชื่อมโยงเครือข่ายในเขตพื้นที่การศึกษาและวิทยาเขตแม่โจ้
๑๑.	Digital Content	เพื่อพัฒนาองค์ความรู้และเทคโนโลยีทันสมัย และการแข่งขันได้ พึ่งพาตนเอง อยู่รอดเติบโต
๑๒.	Product/Service Champion	เพื่อให้มีดิจิทัลเทคโนโลยีสนับสนุนการพัฒนาต้นแบบผลิตภัณฑ์หรือบริการ Product/Service Champion
๑๓.	Technology Reach Level (Learning Innovation)	เพื่อให้มีช่องทางเข้าถึงองค์ความรู้และนวัตกรรม
๑๔.	Matrix Structure (SPO)	เพื่อให้มีโครงสร้างงานดิจิทัลในระดับมหาวิทยาลัย

๑๕. Digital Platform	เพื่อให้มี Digital Platform สนับสนุนการบริหารจัดการแบบองค์รวมอย่างบูรณาการ
๑๖. Dashboard	เพื่อให้มีระบบสนับสนุนการตัดสินใจทั้ง ๓ ระดับชั้นในมหาวิทยาลัย
๑๗. Network	เพื่อยกระดับคุณภาพชีวิตของเกษตรกร
๑๘. New Knowledge	เพื่อพัฒนาองค์ความรู้และเทคโนโลยีทันสมัย
๑๙. Good Governance	เพื่อให้มีระบบการบริหารจัดการองค์กรแบบองค์รวมอย่างบูรณาการ
๒๐. World Classroom Future Education	เพื่อนำดิจิทัลเทคโนโลยีพัฒนารูปแบบการเรียนการสอนแบบไร้ห้องเรียน ห้องเรียนเสมือนจริง และ Co-Working Space
๒๑. Learning Organization (Digital Academy)	เพื่อนำดิจิทัลเทคโนโลยีสนับสนุนการพัฒนาองค์กรแห่งการเรียนรู้
๒๒. Digital Integration Management (Digital Ecosystem)	เพื่อพัฒนาระบบนิเวศ Ecosystem ในการบริหารจัดการองค์กรแบบองค์รวมอย่างบูรณาการ

สรุปจำนวนโครงการ/กิจกรรม แยกตามเป้าหมายการพัฒนามหาวิทยาลัยดิจิทัล ๙ แนวทาง ดังนี้

๑. นำเทคโนโลยีดิจิทัลมาเปลี่ยน Business Model ใหม่ ในภารกิจการศึกษาแบบไร้ห้องเรียน ห้องเรียนระดับโลก ในภารกิจเชิงยุทธศาสตร์ เปลี่ยนผ่านวิถีชีวิตของสังคมเกษตรกร	๗ กลยุทธ์ ๓๒ โครงการ
๒. นำเทคโนโลยีดิจิทัลมาช่วยแปลงแผนพัฒนาระดับยุทธศาสตร์ลงสู่แผนปฏิบัติการ	๑ กลยุทธ์ ๔ โครงการ
๓. นำเทคโนโลยีดิจิทัลมาช่วยปรับปรุงประสิทธิผล ในกระบวนการทำงาน และมีแผนบริหารความเสี่ยงด้านดิจิทัล	๑ กลยุทธ์ ๖ โครงการ
๔. นำเทคโนโลยีดิจิทัลมาช่วยงานบริการเพื่อประสิทธิภาพการทำงาน (Digital Services)	๑ กลยุทธ์ ๕ โครงการ
๕. มีโครงสร้างงานดิจิทัลในระดับมหาวิทยาลัยและมีการจัดสรรงบประมาณให้เพียงพอต่อการดำเนินภารกิจ	๒ กลยุทธ์ ๘ โครงการ
๖. มีการพัฒนา Dashboard ทั้ง ๓ ระดับชั้นในมหาวิทยาลัย ตั้งแต่ระดับงานสภามหาวิทยาลัย กรรมการบริหารและระดับคณะ	๑ กลยุทธ์ ๔ โครงการ
๗. มีการพัฒนา Single Data เป็นฐานข้อมูลเดียวกัน และระบบการรักษาความปลอดภัยของฐานข้อมูล	๔ กลยุทธ์ ๒๔ โครงการ
๘. มีการพัฒนา Digital Literacy และการพัฒนา Digital Platform เพื่อช่วยเรื่องของระบบนิเวศ Ecosystem ในการบริหารจัดการองค์กรแบบองค์รวมอย่างบูรณาการ	๔ กลยุทธ์ ๑๘ โครงการ
๙. สร้างชุมชนดิจิทัล เครือข่ายในเขตพื้นที่การศึกษา (University Community Engagement) และวิทยาเขตแม่โจ้เพื่อยกระดับคุณภาพชีวิตของเกษตรกร	๑ กลยุทธ์ ๔ โครงการ

งบประมาณด้านดิจิทัลเทคโนโลยี รวมทั้งสิ้น ๒๐๒.๘๘ ล้านบาท แยกตามกลยุทธ์ ได้ดังนี้

กลยุทธ์	เงินงบประมาณ (ล้านบาท) พ.ศ ๒๕....					
	๖๕	๖๖	๖๗	๖๘	๖๙	รวม
๑. Single Data	๐.๐๒	๗.๙๖	๐.๒๖	๐.๒๖	๐.๒๖	๘.๗๖
๒. ERP	๐.๐๐	๐.๘๒	๐.๓๒	๐.๑๒	๐.๑๒	๑.๓๘
๓. Digital Literary	๕.๒๒	๙.๙๖	๕.๒๖	๕.๒๖	๕.๒๖	๓๐.๙๖
๔. Digital Security	๐.๐๐	๑.๕๔	๕.๑๔	๐.๕๔	๐.๕๔	๗.๗๖
๕. Digital Standard	๐.๙๐	๘.๕๒	๑.๐๒	๑.๐๒	๑.๐๒	๑๒.๔๘
๖. Re-Design Process	๐.๐๐	๐.๐๔	๐.๐๔	๐.๐๔	๐.๐๔	๐.๑๖
๗. Digital Service Innovation	๕.๐๐	๖.๑๔	๖.๐๔	๖.๐๔	๖.๐๔	๒๙.๒๖
๘. Product/Service Value Creation	๕.๐๐	๖.๐๒	๖.๐๒	๖.๐๒	๖.๐๒	๒๙.๐๘
๙. Digital Administration	๐.๐๐	๒.๐๔	๐.๐๔	๐.๐๔	๐.๐๔	๒.๑๖
๑๐. Digital Linkage	๐.๐๐	๑.๗๗	๑.๗๗	๐.๐๗	๐.๐๗	๓.๖๘
๑๑. Digital Content	๐.๐๐	๑.๕๒	๐.๐๒	๐.๐๒	๐.๐๒	๑.๕๘
๑๒. Product/Service Champion	๐.๐๐	๐.๐๔	๗.๐๔	๐.๐๔	๐.๐๔	๗.๑๖
๑๓. Technology Reach Level (Learning Innovation)	๐.๐๐	๑.๐๗	๐.๐๗	๐.๐๗	๐.๐๗	๑.๒๘
๑๔. Matrix Structure (SPO)	๐.๐๐	๐.๐๕	๐.๐๒	๐.๐๒	๐.๐๒	๐.๑๑
๑๕. Digital Platform	๐.๐๐	๐.๐๔	๐.๐๔	๐.๐๔	๐.๐๔	๐.๑๖
๑๖. Dashboard	๐.๗๐	๐.๗๔	๐.๗๔	๐.๗๔	๘.๐๔	๑๐.๙๖
๑๗. Network	๒.๐๐	๐.๕๔	๐.๕๔	๐.๕๔	๐.๕๔	๔.๑๖
๑๘. New Knowledge	๐.๐๐	๐.๐๒	๐.๐๒	๐.๐๒	๐.๐๒	๐.๐๘
๑๙. Good Governance	๐.๐๐	๐.๐๔	๐.๐๔	๐.๐๔	๐.๕๔	๐.๖๖
๒๐. World Classroom Future Education	๔.๐๐	๒๑.๑๙	๑๗.๓๒	๔.๐๒	๔.๐๒	๕๐.๕๕
๒๑. Learning Organization (Digital Academy)	๐.๐๐	๐.๐๙	๐.๐๔	๐.๐๔	๐.๐๔	๐.๒๑
๒๒. Digital Integration Management (Digital Ecosystem)	๐.๐๐	๐.๑๑	๐.๐๖	๐.๐๖	๐.๐๖	๐.๒๙
งบประมาณทั้งสิ้น	**๒๒.๘๔**	**๗๐.๒๖**	**๕๑.๘๖**	**๒๕.๐๖**	**๓๒.๘๖**	**๒๐๒.๘๘**

งบประมาณด้านบุคลากร จากเดิม ๕๓ อัตรา ต้องการเพิ่ม ๑๙ อัตรา (รวมสังกัดคณะ/กองเทคโนโลยีดิจิทัล)

ปี	ความต้องการบุคลากรเพิ่ม	สะสม	งบประมาณบุคลากรเฉพาะที่ต้องการเพิ่ม (ล้านบาท)
๒๕๖๕			
๒๕๖๖	๙	๙	๑.๖๒
๒๕๖๗	๖	๑๕	๒.๗๐
๒๕๖๘	๒	๑๗	๓.๐๖
๒๕๖๙	๒	๑๙	๓.๔๒

งบประมาณแยกตามการจัดเตรียมทรัพยากร

การจัดเตรียมทรัพยากร	เงินงบประมาณ (ล้านบาท) พ.ศ ๒๕....					
	๖๕	๖๖	๖๗	๖๘	๖๙	รวม
ด้านการพัฒนาทรัพยากรมนุษย์	๕.๒๔	๗.๕๔	๖.๐๑	๖.๐๑	๖.๐๑	๓๐.๘๑
ด้านซอฟต์แวร์	๔.๐๐	๘.๙๐	๔.๒๐	๔.๒๐	๔.๒๐	๒๕.๕๐
ด้านฐานข้อมูล	๒.๗๐	๔.๗๕	๑.๒๕	๑.๒๕	๙.๐๕	๑๙.๐๐
ด้านฮาร์ดแวร์	๑๐.๙๐	๔๙.๐๗	๔๐.๔๐	๑๓.๖๐	๑๓.๖๐	๑๒๗.๕๗
งบประมาณรวมทั้งสิ้น	**๒๒.๘๔**	**๗๐.๒๖**	**๕๑.๘๖**	**๒๕.๐๖**	**๓๒.๘๖**	**๒๐๒.๘๘**

การเชื่อมโยงของแผนมหาวิทยาลัยแม่โจ้

Proactive Plan	**มหาวิทยาลัยเชิงนิเวศ (Eco. University)** ☑ Sustainable Agri. ☑ Sustainable Development ☑ Eco. Mind & Community ☑ Lanna Agri. **มหาวิทยาลัยสีเขียว (Green University)** ☑ Renewal Energy ☑ Green Growth ☑ Smart Farming ☑ Climate Smart Agri. **มหาวิทยาลัยเกษตรอินทรีย์ (Organic University)** ☑ Organic Supply Chain ☑ Organic Food ☑ Food for Future ☑ Heath & Wellness	**มหาวิทยาลัยแห่งชีวิต** ✓ การเกษตรเป็นรากฐาน ✓ อนุรักษ์สิ่งแวดล้อม ✓ ทำนุบำรุงวัฒนธรรม ✓ ก้าวทันรู้ทันเทคโนโลยี ✓ ธำรงไว้ซึ่งธรรมาภิบาล
Mission Plan	Academic & Research Excellenced / Social Engagement & Partnership / Accountabillity / Sustainability ๑. การขับเคลื่อนยุทธศาสตร์ ๑๐๐ ปี (SPO) ๒. การขับเคลื่อนผลการดำเนินงานตามพันธกิจหลักของมหาวิทยาลัย (MOC) ๕. การเพิ่มรายได้ลดรายจ่าย (Income) ๓. พัฒนามหาวิทยาลัยสู่ความเป็นนานาชาติ ๔. การพลักโฉมมหาวิทยาลัยสู่การเป็นมหาวิทยาลัยด้านการพัฒนาเทคโนโลยีและส่งเสริมการสร้างนวัตกรรม (Reinventing University)	

↑ ↑ ↑ ↑ ↑

นโยบายสภาฯ	๑. ด้านกฎระเบียบ ข้อบังคับ ๒. ด้านทรัพย์สินและการเงิน ๓. ด้านการพัฒนาเทคโนโลยี นวัตกรรม และองค์ความรู้ ๔. ด้านคุณภาพมาตรฐานการศึกษา ๕. ด้านบุคลากร ๖. ด้านการสื่อสารองค์กร ๗. ด้านโครงสร้าง ๘. ด้านดิจิทัล ๙. การบริหารจัดการแบบองค์รวมอย่างมีส่วนร่วม

↑ ↑ ↑ ↑ ↑

Digital Platform	๑. แข่งขันได้ พึ่งพาตนเอง อยู่รอดเติบโต ๒. พัฒนาทักษะบุคลากร สร้างทุนมนุษย์ ๓. บริหารจัดการแบบองค์รวมอย่างมีส่วนร่วม ๔. พัฒนาองค์ความรู้และเทคโนโลยีทันสมัย ๕. ลดความเหลื่อมล้ำ ความยากจน สังคมเกษตรกร		
Steategy Map	เป้าหมายภาพรวม	Impact	(ยกระดับองค์ความรู้) พัฒนาคน Digital Community Engagement (ลดความเหลื่อมล้ำ)
	Policy	Flagship	Intelligence Agriculture Direction Wisdom Agriculture
		Outcome	World Classroom Learning Organization Integration Management Future Education Digital Academy (Mooc) (Digital Ecosystem)
	๙.Community Engagement ๗.Digital Platform ๖.Dashboard ๕.Structure (Matrix) ๑.Technology Lead	Output	Digital Platform Dashboard Network New Knowledge Good Governance (inside/Outside) Digital Linkage Digital Content Matrix Structure Technology Reach Level (Main+วิทยาเขต) (หลักสูตร) (SPO) (Learning Innovation) Product/Service Champion
	๔.Digital Service ๒.Strategy Deployment ๓.Process Redesign	Process	Re-Design Process Digital Service Product/Service Digital Administration (Cost Down) Innovation Value Creation
	๘.Digital Literary ๗.Single Data	Input	Single Data ERP Digital Literacy Digital Security Digital Standard
	๕.Structure & Budget	Capital	Technology People Fundamental Culture Digital Infrastructure Asset

บทที่ ๑ ทิศทางการพัฒนาทางด้านดิจิทัลเทคโนโลยี

แนวโน้มการเปลี่ยนแปลงระดับโลก ทำให้เกิดการเปลี่ยนแปลงและวิถีชีวิตในรูปแบบใหม่ที่มีความท้าทายในด้านต่าง ๆ อาทิ ความก้าวหน้าทางเทคโนโลยีที่ถูกเร่งด้วยสถานการณ์โรคระบาด และแนวโน้มการใช้ดิจิทัลเทคโนโลยีเพื่อการผลิต การแข่งขันของนวัตกรรมสินค้าและบริการ การเปลี่ยนแปลงโครงสร้างประชากร อาชีพอนาคต การเปลี่ยนแปลงวิถีชีวิตและวัฒนธรรมทางสังคม การขยายตัวของเมือง การดูแลรักษาสุขภาพและการรักษาพยาบาล การเปลี่ยนแปลงสภาพภูมิอากาศ ความพยายามระดับโลกในการลดปริมาณการปล่อยก๊าซเรือนกระจก พลังงานหมุนเวียนและยานยนต์ไฟฟ้า ตลอดจนแนวโน้มเศรษฐกิจการเมืองระดับประเทศ ซึ่งรัฐบาลไทยได้มีความตระหนักถึงกระแสของการเปลี่ยนแปลงทางด้านเศรษฐกิจ สังคม และสิ่งแวดล้อม จึงได้มีการกำหนดกรอบแนวทางในการพัฒนาประเทศที่ขับเคลื่อนด้วยกระแสดิจิทัล ที่มีแนวโน้มจะพัฒนาและเติบโตมากขึ้น โดยสถาบันอุดมศึกษา เพื่อให้เกิดการพัฒนามหาวิทยาลัยสู่การเป็นมหาวิทยาลัยดิจิทัล มหาวิทยาลัยแม่โจ้จึงได้ยึดกรอบนโยบายและแผนที่เกี่ยวข้อง ดังนี้

นโยบายและแผนระดับชาติว่าด้วยการพัฒนาดิจิทัลเพื่อเศรษฐกิจและสังคม พ.ศ. ๒๕๖๑ – ๒๕๘๐ [๑]

วิสัยทัศน์ “ปฏิรูปประเทศไทยสู่ดิจิทัลไทยแลนด์”

คำจำกัดความ “ดิจิทัลไทยแลนด์ Digital Thailand” หมายถึง ประเทศไทยที่สามารถสร้างสรรค์ และใช้ประโยชน์จากดิจิทัลเทคโนโลยีอย่างเต็มศักยภาพในการพัฒนาโครงสร้างพื้นฐาน นวัตกรรม ข้อมูลทุนมนุษย์ และทรัพยากรอื่นใด เพื่อขับเคลื่อนการพัฒนาเศรษฐกิจและสังคมของประเทศ ไปสู่ความมั่นคง มั่งคั่ง และยั่งยืน

เป้าหมายภาพรวม

๑) เพิ่มขีดความสามารถในการแข่งขันทางเศรษฐกิจของประเทศ ด้วยการใช้นวัตกรรมและดิจิทัลเทคโนโลยี เป็นเครื่องมือหลักในการสร้างสรรค์นวัตกรรมการผลิต การบริการ

๒) สร้างโอกาสทางสังคมอย่างเท่าเทียมด้วยข้อมูลข่าวสารและบริการต่าง ๆ ผ่านสื่อดิจิทัลเพื่อยกระดับคุณภาพชีวิตของประชาชน

๓) เตรียมความพร้อมให้บุคลากรทุกกลุ่มมีความรู้และทักษะที่เหมาะสมต่อการดำเนินชีวิตและการประกอบอาชีพในยุคดิจิทัล

๔) ปฏิรูปกระบวนทัศน์การทำงานและการให้บริการของภาครัฐด้วยดิจิทัลเทคโนโลยีและการใช้ประโยชน์จากข้อมูล เพื่อให้การปฏิบัติงานเกิดความโปร่งใส มีประสิทธิภาพ และประสิทธิผล

---

[๑] สำนักงานคณะกรรมการดิจิทัลเพื่อเศรษฐกิจและสังคมแห่งชาติ. นโยบายและแผนระดับชาติว่าด้วยการพัฒนาดิจิทัลเพื่อเศรษฐกิจและสังคม. https://onde.go.th/view/๑/นโยบายและแผนระดับชาติว่าด้วยการพัฒนาดิจิทัลเพื่อเศรษฐกิจและสังคม/TH-TH

กำหนดทิศทางการพัฒนาและเป้าหมายใน ๔ ระยะ (ภูมิทัศน์ดิจิทัลของประเทศไทย)

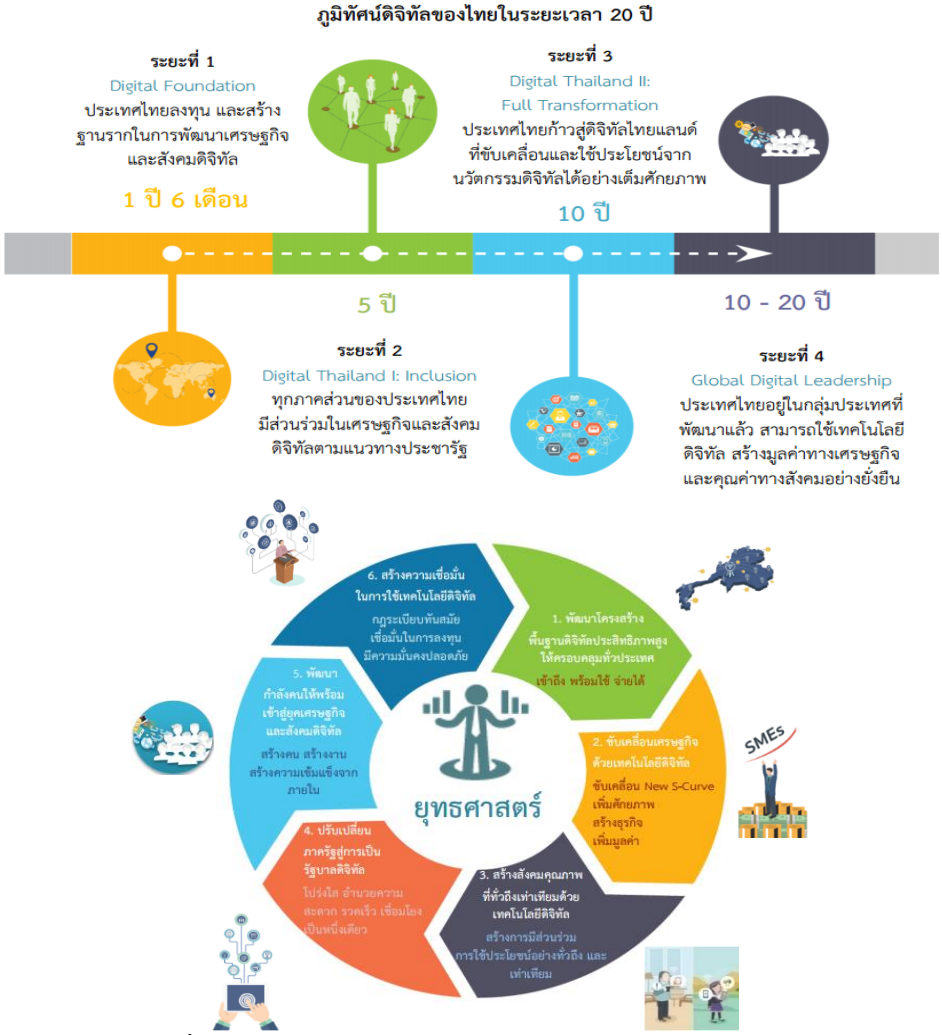

ยุทธศาสตร์การพัฒนาดิจิทัลเพื่อเศรษฐกิจและสังคม [๒]

[๒] สำนักงานคณะกรรมการดิจิทัลเพื่อเศรษฐกิจและสังคมแห่งชาติ. นโยบายและแผนระดับชาติว่าด้วยการพัฒนาดิจิทัลเพื่อเศรษฐกิจและสังคม. แผ่นพับส่งนโยบายว่าด้วยแผนระดับชาติ. https://onde.go.th/assets/portals/files/แผ่นพับส่งนโยบายว่าด้วยแผนระดับชาติ.pdf

แผนอุดมศึกษาระยะยาว ๒๐ ปี พ.ศ. ๒๕๖๑ – ๒๕๘๐ [๓]

สำนักงานคณะกรรมการอุดมศึกษา

วิสัยทัศน์

"อุดมศึกษาไทยเป็นแหล่งสร้างปัญญาให้สังคม นำทางไปสู่การเปลี่ยนแปลง สร้างนวัตกรรม ความรู้ งานวิจัย ที่เสนอทางเลือกและแก้ปัญหา เพื่อการพัฒนาประเทศ และสร้างขีดความสามารถในการแข่งขัน"

วัตถุประสงค์

๑) เพื่อยกระดับมาตรฐานอุดมศึกษาให้เทียบเคียงกับประเทศพัฒนาแล้ว

๒) เพื่อสนับสนุนการถ่ายทอดองค์ความรู้และนวัตกรรมอย่างกว้างขวางและครอบคลุมผู้มีส่วนได้ส่วนเสียทุกภาคการผลิต

๓) เพื่อสนับสนุนการเคลื่อนย้ายทางสังคม (Social Mobility)

๔) เพื่อพัฒนาและปรับปรุงการกำกับดูแลระบบอุดมศึกษาให้มีประสิทธิภาพสอดคล้องกับความเป็นอิสระในการบริหารตนเอง

ยุทธศาสตร์ที่ ๑ อุดมศึกษาเป็นแหล่งพัฒนากำลังคนและสร้างเสริมศักยภาพทั้งทักษะความคิดและการรู้คิด เพื่อสนับสนุนการพัฒนาประเทศตามยุทธศาสตร์ชาติ

ยุทธศาสตร์ที่ ๒ การพัฒนาศักยภาพและคุณภาพนักศึกษา เสริมสร้างความรู้ และทักษะทางอาชีพ ให้พร้อมรองรับการเปลี่ยนแปลงที่จะเกิดขึ้นในอนาคต

ยุทธศาสตร์ที่ ๓ เสริมสร้างสมรรถนะหลักของอุดมศึกษาไทยให้เป็นแหล่งพัฒนาต่อยอดความสามารถในการใช้ความรู้ สร้างผลงานวิจัย ค้นหาคำตอบที่จะนำไปใช้ประโยชน์ในการแก้ปัญหา และพัฒนาเศรษฐกิจทั้งระดับท้องถิ่นและระดับประเทศ

ยุทธศาสตร์ที่ ๔ อุดมศึกษาเป็นแหล่งสนับสนุนการสร้างงานและนำความรู้ไปแก้ปัญหาผ่านความร่วมมือกับภาคเอกชนและท้องถิ่น

ยุทธศาสตร์ที่ ๕ ปรับปรุงระบบการบริหารจัดการให้เกิดประสิทธิภาพ มีประสิทธิผล และมีระบบการกำกับดูแลที่รับผิดชอบต่อผลการดำเนินการของมหาวิทยาลัยในทุกด้าน

ยุทธศาสตร์ที่ ๖ ปรับระบบโครงสร้างการตรวจสอบ การจัดสรรงบประมาณ และการติดตามรายงานผลที่มีประสิทธิภาพ

---

[๓] สำนักงานคณะกรรมการการอุดมศึกษา. แผนอุดมศึกษาระยะยาว ๒๐ ปี พ.ศ. ๒๕๖๑-๒๕๘๐. http://www.bpp.mua.go.th/main/download/plan/แผนอุดมศึกษาระยะยาว ๒๐ ปี (พ.ศ. ๒๕๖๑-๒๕๘๐).pdf

แผนด้านวิทยาศาสตร์ วิจัย และนวัตกรรม พ.ศ. ๒๕๖๔ – ๒๕๗๐ [๔]

สำนักงานคณะกรรมการส่งเสริมวิทยาศาสตร์ วิจัยและนวัตกรรม

วิสัยทัศน์

"พลิกโฉมให้ประเทศมีการพัฒนาอย่างรวดเร็วและยั่งยืน ยกระดับความสามารถในการแข่งขันด้วยเศรษฐกิจสร้างคุณค่า และพร้อมก้าวสู่อนาคต ด้วยวิทยาศาสตร์ วิจัยและนวัตกรรมไทย โดยการสานพลังหน่วยงานในระบบ ววน. รวมทั้งสถาบันอุดมศึกษา หน่วยงานภาครัฐ ภาคเอกชนและภาคประชาสังคม"

ยุทธศาสตร์ที่ ๑ การพัฒนาเศรษฐกิจไทยด้วยเศรษฐกิจสร้างคุณค่าและเศรษฐกิจสร้างสรรค์ ให้มี ความสามารถในการแข่งขัน และพึ่งพาตนเองได้อย่างยั่งยืน พร้อมสู่อนาคต โดยใช้วิทยาศาสตร์ การวิจัยและนวัตกรรม

ยุทธศาสตร์ที่ ๒ การยกระดับสังคมและสิ่งแวดล้อม ให้มีการพัฒนาอย่างยั่งยืน สามารถแก้ไขปัญหา ท้าทายและปรับตัวได้ทันต่อพลวัตการเปลี่ยนแปลงของโลก โดยใช้วิทยาศาสตร์ การวิจัยและนวัตกรรม

ยุทธศาสตร์ที่ ๓ การพัฒนาวิทยาศาสตร์ เทคโนโลยี การวิจัยและนวัตกรรมระดับขั้นแนวหน้าที่ ก้าวหน้าล้ำยุค เพื่อสร้างโอกาสใหม่และความพร้อมของประเทศในอนาคต

ยุทธศาสตร์ที่ ๔ การพัฒนากำลังคนของประเทศ สถาบันอุดมศึกษา และสถาบันวิจัยให้เป็นฐานการ ขับเคลื่อนการพัฒนาเศรษฐกิจและสังคมของประเทศแบบก้าวกระโดดและอย่างยั่งยืน โดยใช้วิทยาศาสตร์ การวิจัยและนวัตกรรม

แผนด้านการอุดมศึกษาเพื่อผลิตและพัฒนากำลังคนของประเทศ พ.ศ. ๒๕๖๖ – ๒๕๗๐ [๕]

สำนักงานปลัดกระทรวงการอุดมศึกษา วิทยาศาสตร์ วิจัยและนวัตกรรม

วิสัยทัศน์ "อุดมศึกษาสร้างคน สร้างปัญญา เพื่อพัฒนาสังคมไทยอย่างยั่งยืน"

ยุทธศาสตร์ที่ ๑ พัฒนาศักยภาพคน (Capacity Building)

เป้าหมาย : กำลังคนมีคุณภาพและปริมาณรองรับการพัฒนาประเทศ และการเปลี่ยนแปลงตามกระแสโลก

แนวทางที่ ๑ การจัดการศึกษาเพื่อการเรียนรู้ตลอดช่วงชีวิต (Lifelong Learning)

แนวทางที่ ๒ ยกระดับคุณภาพการศึกษาและสมรรถนะของกำลังคน (Quality & Manpower Competencies Enhancement)

แนวทางที่ ๓ การสร้างเสริมบุคลากรคุณภาพสูง (Enhancement of Brainpower & Concentration of Talents)

ยุทธศาสตร์ที่ ๒ ส่งเสริมระบบนิเวศวิจัยอุดมศึกษา(Research Ecosystem Building)

เป้าหมาย : งานวิจัยเพื่อสร้างองค์ความรู้และนวัตกรรม เพื่อการพัฒนาประเทศอย่างยั่งยืน

แนวทางที่ ๑ การวิจัย นวัตกรรมและการถ่ายทอดเทคโนโลยี (Research Innovation and Technology Transfer)

แนวทางที่ ๒ พัฒนาโครงสร้างพื้นฐานหรือปัจจัยเอื้อภายในสถาบันอุดมศึกษาที่ส่งเสริมการพัฒนาผู้ประกอบการนวัตกรรม

ยุทธศาสตร์ที่ ๓ จัดระบบอุดมศึกษาใหม่ (Higher Education Transformation)

---

[๔] สำนักงานคณะกรรมการส่งเสริมวิทยาศาสตร์ วิจัยและนวัตกรรม (สกสว.) เสนอสภานโยบายการอุดมศึกษา วิทยาศาสตร์ วิจัยและนวัตกรรมแห่งชาติ. (ร่าง) แผนด้านวิทยาศาสตร์ วิจัยและนวัตกรรม พ.ศ. ๒๕๖๖ – ๒๕๗๐. https://www.nxpo.or.th/th/ร่าง-แผนด้านวิทยาศาสตร/

[๕] สำนักงานปลัดกระทรวงการอุดมศึกษา วิทยาศาสตร์ วิจัยและนวัตกรรม. แผนด้านการอุดมศึกษาเพื่อผลิตและพัฒนากำลังคนของประเทศ พ.ศ. ๒๕๖๔-๒๕๗๐ พ.ศ. ๒๕๖๖-๒๕๗๐. http://online.anyflip.com/awhu/aipa/mobile/index.html

เป้าหมาย : สถาบันอุดมศึกษามีสมรรถนะตรงตามอัตลักษณ์/จุดแข็ง เพื่อให้เกิดคุณภาพในระบบอุดมศึกษา
แนวทางที่ ๑ การบริหารจัดการและธรรมาภิบาล (Management and Good Governances)
แนวทางที่ ๒ การพัฒนาสถาบันอุดมศึกษาตามอัตลักษณ์ที่หลากหลาย (Reinventing University)
แนวทางที่ ๓ ความมั่นคงทางการเงินในระบบอุดมศึกษา (Financial Security)
แนวทางที่ ๔ อุดมศึกษาดิจิทัล (Digital Higher Education)

แผนพัฒนารัฐบาลดิจิทัลของ ประเทศไทย พ.ศ. ๒๕๖๓ – ๒๕๖๕ [๖]

สำนักงานพัฒนารัฐบาลดิจิทัล (องค์การมหาชน) (สพร.)

เนื่องด้วยรัฐบาลไทยตระหนักถึงความสำคัญของการปรับเปลี่ยนหน่วยงานภาครัฐสู่การเป็นรัฐบาลดิจิทัล เพื่อให้สามารถรองรับการทำงานในโลกที่เทคโนโลยีเปลี่ยนแปลงอย่างรวดเร็ว จึงได้มีการตราพระราชบัญญัติการบริหารงานและการให้บริการภาครัฐผ่านระบบดิจิทัล พ.ศ. ๒๕๖๒ เพื่อเป็นกลไกหลักในการขับเคลื่อนให้การบริหารงานของภาครัฐอยู่ในระบบดิจิทัล และสามารถยกระดับการให้บริการประชาชน โดยครอบคลุมขีดความสามารถของรัฐบาลดิจิทัลใน ๖ ด้านสำคัญ (Focus areas) ประกอบด้วย ด้านการศึกษา ด้านสุขภาพและการแพทย์ ด้านการเกษตร ด้านความเหลื่อมล้ำทางสิทธิสวัสดิการประชาชน ด้านการมีส่วนร่วมและตรวจสอบได้โดยประชาชน และด้านการส่งเสริมวิสาหกิจขนาดกลางและขนาดย่อม (SME)

โดยแผนพัฒนารัฐบาลดิจิทัล กำหนดวิสัยทัศน์ “รัฐบาลดิจิทัล เปิดเผย เชื่อมโยง และร่วมกันสร้างบริการที่มีคุณค่าให้ประชาชน” มีวัตถุประสงค์เพื่อ เป็นกรอบแนวทางให้หน่วยงานภาครัฐดำเนินการปรับเปลี่ยนสู่การเป็นองค์กรดิจิทัลอย่างเต็มรูปแบบ โดยสอดคล้องกับแผนยุทธศาสตร์ชาติ ๒๐ ปี แผนแม่บทภายใต้ยุทธศาสตร์ชาติ แผนปฏิรูปประเทศ แผนพัฒนาเศรษฐกิจและสังคมแห่งชาติ ฉบับที่ ๒ และแผนดิจิทัลเพื่อเศรษฐกิจและสังคม ประกอบด้วย ๔ ยุทธศาสตร์ปลดล็อกประเทศจาก Analog สู่ Digital ดังนี้

ยุทธศาสตร์ที่ ๑ การยกระดับคุณภาพการให้บริการแก่ประชาชนด้วยดิจิทัลเทคโนโลยี

ด้วยการปรับเปลี่ยนบริการภาครัฐที่สำคัญเป็นรูปแบบดิจิทัลแบบเบ็ดเสร็จ (End-to-End Digital Services) จัดทำศูนย์แลกเปลี่ยนข้อมูลกลางในการแลกเปลี่ยนข้อมูลดิจิทัลระหว่างหน่วยงานของรัฐ เพื่อให้ประชาชนได้รับความสะดวก และสามารถติดต่อราชการได้จากจุดเดียว

ยุทธศาสตร์ที่ ๒ อำนวยความสะดวกภาคธุรกิจไทยด้วยดิจิทัลเทคโนโลยี

ช่วยให้ภาคธุรกิจได้รับความสะดวกในการติดต่อขออนุมัติ อนุญาต หรือธุรกรรมต่างๆ จากภาครัฐ และคาดหวังให้ภาครัฐมีส่วนในการส่งเสริมและพัฒนาผู้ประกอบการให้สามารถแข่งขันได้

ยุทธศาสตร์ที่ ๓ ผลักดันให้เกิดธรรมาภิบาลข้อมูลภาครัฐ ในทุกกระบวนการทำงานของรัฐ

โดยภาครัฐมีกลไก การเปิดเผย แลกเปลี่ยน และบริหารจัดการข้อมูลดิจิทัล (Digitization) ตามกรอบธรรมาภิบาลข้อมูลภาครัฐ และให้มีการเชื่อมโยงระบบบริการจัดการงบประมาณการจัดซื้อจัดจ้างภาครัฐที่ประชาชนสามารถเข้าถึงและตรวจสอบได้ รวมถึงจัดให้มีศูนย์กลางข้อมูลเปิดภาครัฐสำหรับเปิดเผยข้อมูลของหน่วยงานรัฐในช่องทางดิจิทัล

ยุทธศาสตร์ที่ ๔ การพัฒนากลไกการมีส่วนร่วมของทุกภาคส่วนร่วมขับเคลื่อนรัฐบาลดิจิทัล

ด้วยการสนับสนุนให้ประชาชนมีส่วนร่วมในการตัดสินใจเชิงนโยบายและให้ข้อเสนอแนะในการพัฒนาประเทศผ่านระบบดิจิทัล

---

[๖] สำนักงานพัฒนารัฐบาลดิจิทัล (องค์การมหาชน) (สพร.), แผนพัฒนารัฐบาลดิจิทัลของ ประเทศไทย พ.ศ. ๒๕๖๓ - ๒๕๖๕, https://www.dga.or.th/policy-standard/policy-regulation/dga-๐๑๙/dga-๐๒๔/dga-๐๒๙/

แผนแม่บทการเปลี่ยนผ่าน ๑๐๐ ปี มหาวิทยาลัยแม่โจ้ พ.ศ. ๒๔๗๗ – ๒๕๗๗ [๗]

วิสัยทัศน์ "Ecosystem for lifelong learning"

คำอธิบาย แม่โจ้เป็นมหาวิทยาลัยแห่งชีวิต มีจิตวิญญาณมุ่งมั่นพัฒนาตามศาสตร์ของพระราชา โดยมีเกษตรเป็นฐานราก สร้างระบบนิเวศแห่งสังคมอุดมปัญญานำพาสังคมสู่โลกสีเขียว ด้วยการร่วมแรงร่วมแบ่งปัน เป็นแหล่งเรียนรู้ขององค์ความรู้ใหม่ ที่มีนวัตกรรม เทคโนโลยี บุคลากรและการบริหารจัดการใช้ทรัพยากรในพื้นที่ให้เกิดประโยชน์ต่อผู้มีส่วนได้ส่วนเสียทุกภาคส่วน ตามบริบทของภูมิเศรษฐกิจและภูมิสังคม ทันต่อการเปลี่ยนแปลงสู่การพัฒนาชีวิตที่ มั่นคง มั่งคั่ง และยั่งยืน โดยการขับเคลื่อนยุทธศาสตร์มหาวิทยาลัยแบบคู่ขนาน บนทรัพยากรที่มีอยู่อย่างจำกัดอย่างมีประสิทธิภาพ และคล่องตัว ประกอบด้วย

๑) ภารกิจ MOC ด้านความเป็นเลิศทางการศึกษา Academic Excellence ที่ขับเคลื่อนภารกิจหลักของมหาวิทยาลัยสู่ความเป็นเลิศทางด้านการเรียนการสอนเชิงวิชาการ การแข่งขันระดับสากล การสร้างและพัฒนาหลักสูตร การสรรหาบุคลากรที่มีคุณภาพ เน้นการผลิตบัณฑิตบนโครงสร้างการดำเนินงานปกติ Maejo Operation Center (MOC)

๒) ภารกิจ SP ด้านความเป็นเลิศเชิงยุทธศาสตร์ Strategic Excellence ที่ขับเคลื่อนความเป็นเลิศทางการเกษตรสู่ความเป็นนานาชาติ ที่มีเครือข่าย ทั้งในและต่างประเทศ บนโครงสร้างเชิงซ้อนแบบเมตทริกส์ที่ดำเนินงานตามโปรแกรมเชิงยุทธศาสตร์ Strategic Program Office (SPO)

กำหนดแผนการเปลี่ยนแปลง ๗ ด้าน

๑) GO Eco การพัฒนามหาวิทยาลัยแห่ง Organic Green และ Eco

๒) Matrix เพื่อรองรับภารกิจหลักพื้นฐานด้านการเรียนการสอนและภารกิจเชิงยุทธศาสตร์ ติดตามและประเมินผลด้วย Dashboard

๓) Asset Utilization กำหนดนโยบายและจัดทำผังแม่บทการใช้พื้นที่และทรัพย์สินของมหาวิทยาลัย

๔) Go International สร้างเครือข่ายความร่วมมือ

๕) HR Capacity Building การพัฒนาเสริมสร้างศักยภาพของบุคลากรภายในมหาวิทยาลัย

๖) Leadership สร้างภาวะผู้นำ สร้างความเป็นเลิศในองค์ความรู้ใหม่

๗) Corporate Communication การสื่อสารองค์กร ทั้งภายในและภายนอกมหาวิทยาลัย

แผนการบริหารจัดการ ๙C สู่การปฏิบัติ

C๑ Connect เชื่อมต่อทั้งทางกายภาพและด้วยดิจิทัลเทคโนโลยี

C๒ Co-Value Creation การสร้างมูลค่าร่วมใน Value Chain และ Supply Chain

C๓ Care & Share การแบ่งปันแลกเปลี่ยนองค์ความรู้

C๔ Collaboration สร้างเครือข่ายความร่วมมือ

C๕ Concentration มุ่งเน้นการจัดลำดับความสำคัญกิจกรรมสู่ GO Eco

C๖ Convergence การผสมผสานความเชี่ยวชาญต่างแขนงให้เกิดความรู้ใหม่

C๗ Capacity Building การเสริมสร้างศักยภาพการพัฒนาตามยุทธศาสตร์ให้เกิดประโยชน์สูงสุด

C๘ Clustering การจัดกลุ่มตามภารกิจ หรือความเชี่ยวชาญเพื่อสร้างนวัตกรรมและเพิ่มประสิทธิภาพของงาน

C๙ Communication การผลิตสื่อและการถ่ายทอดข้อมูลข่าวสารไปยังกลุ่มเป้าหมาย

---

[๗] มหาวิทยาลัยแม่โจ้. แผนแม่บทการเปลี่ยนผ่านมหาวิทยาลัยแม่โจ้ ครบ ๑๐๐ ปี จาก ๒๔๗๗ สู่ ๒๕๗๗. https://planning๒.mju.ac.th/government/๒๐๑๑๑๑๑๙๑๐๔๘๓๕_planning/Doc_๒๕๖๑๐๓๑๔๑๔๔๒๕๓_๖๙๔๓๙๔.pdf?fbclid=IwAR๑v๙CMWea๖Bz๔๘CnOHFw-i๖gXkcy๑CKeDLYZ๕XvQjkRtMQF๕QCi๘iistnY

กรอบและทิศทางการพัฒนาด้านดิจิทัลเทคโนโลยี รองรับมหาวิทยาลัยแม่โจ้สู่ปีที่ ๑๐๐ พ.ศ. ๒๕๗๗ [๘]

มหาวิทยาลัยแม่โจ้ มีกรอบและทิศทางการพัฒนาระบบดิจิทัลเทคโนโลยี เพื่อรองรับการเปลี่ยนผ่านมหาวิทยาลัยแม่โจ้สู่ปีที่ ๑๐๐ รวมถึงสนับสนุนการดำเนินโครงการยุทธศาสตร์เชิงรุกของมหาวิทยาลัย ทั้งในด้าน Software / Hardware / People ตลอดจนการขับเคลื่อนการพัฒนาพันธกิจของมหาวิทยาลัย ผ่านความเห็นชอบจากประชุมสภามหาวิทยาลัยแม่โจ้ ครั้งที่ ๕/๒๕๖๒ เมื่อวันที่ ๑๔ กรกฎาคม ๒๕๖๒ โดยกำหนดแนวทางการประยุกต์ใช้ระบบดิจิทัลเทคโนโลยี เพื่อสร้างคุณลักษณะของบัณฑิตที่โดดเด่นตรงตามความต้องการของสังคม มีแนวทางการปรับปรุงระบบบริหารจัดการและระบบฐานข้อมูล เพื่อสนับสนุนการเข้าถึงแหล่งข้อมูลเพื่อการเรียนรู้ การวิจัย การบริการวิชาการ การทำนุบำรุงศิลปวัฒนธรรม โดยผ่านสื่ออิเล็กทรอนิกส์ พัฒนาคุณลักษณะของบัณฑิต โดยการจัดการสอบวัดมาตรฐานวิชาชีพด้าน ICT เพื่อส่งเสริมการใช้งาน ICT มีความรอบรู้และเท่าทันสื่อ เป็นที่ยอมรับของผู้ใช้บัณฑิต ร่วมกับการศึกษาในห้องเรียนและตามอัธยาศัย อีกทั้งการพัฒนาศักยภาพด้านบุคลากร ให้มีความรู้ความสามารถด้าน ICT ที่จำเป็นตามสายงานวิชาชีพ และให้ความสำคัญกับข้อมูลข่าวสาร โดยเพิ่มช่องทางในการเข้าถึงข้อมูล เนื้อหาวิชาการและผลงานของมหาวิทยาลัย รวมถึงการพัฒนาระบบการให้บริการและนวัตกรรมดิจิทัล ตลอดจนโครงสร้างพื้นฐาน เพื่อพัฒนาสู่มหาวิทยาลัยดิจิทัล อย่างมั่นคง มั่งคั่ง และยั่งยืน

วิสัยทัศน์

"เป็นมหาวิทยาลัยแห่งชีวิตที่ขับเคลื่อนด้วยระบบดิจิทัลเทคโนโลยีสู่การพัฒนาที่มั่นคง มั่งคั่งและยั่งยืน"

มหาวิทยาลัยดิจิทัล

มหาวิทยาลัยที่มีการนำดิจิทัลเทคโนโลยีมาขับเคลื่อนและสนับสนุนมหาวิทยาลัยสู่การเป็นมหาวิทยาลัยแห่งชีวิต เป็นมหาวิทยาลัยชั้นนำที่มีความเป็นเลิศทางการเกษตรในระดับนานาชาติ ทั้งในด้านการเป็นผู้นำองค์กรนำพาสังคมสู่โลกสีเขียว ในบทบาท GREEN IT สนับสนุนการสร้างเครือข่ายความร่วมมือ สร้างแหล่งเรียนรู้ องค์ความรู้ใหม่ ด้วยเทคโนโลยีใหม่ที่เป็นศาสตร์ผสมผสานสอดคล้องกับวัฒนธรรมในพื้นที่ มีความโดดเด่นในเกษตรกรรมที่เป็นรากฐาน และเป็นศักยภาพของพื้นที่ ด้วยบุคลากรที่มีทักษะระดับมืออาชีพ ทันต่อการเปลี่ยนแปลง บริหารจัดการที่มีประสิทธิภาพ สู่การพัฒนาที่มั่นคง มั่งคั่งและยั่งยืน

เป้าหมายการพัฒนา

๑) Smart Working	นำดิจิทัลเทคโนโลยีพัฒนาระบบบริหารจัดการ กำกับติดตามระบบการทำงานที่มีประสิทธิภาพ มีประสิทธิผล มุ่งสู่ความสำเร็จ
๒) Smart Learning	นำดิจิทัลเทคโนโลยีพัฒนามหาวิทยาลัยสู่องค์กรแห่งการเรียนรู้
๓) Smart Living	นำดิจิทัลเทคโนโลยีพัฒนาชีวิตให้อยู่อย่างเป็นสุข มีสุขภาพที่ดี
๔) Smart Mobility	นำดิจิทัลเทคโนโลยีมาขับเคลื่อนบริหารจัดการและพัฒนาระบบขนส่งและคมนาคม เพื่อให้เกิดการทำงานที่คล่องตัว สะดวก รวดเร็ว และเพิ่มประสิทธิภาพการจัดการระบบโลจิสติกส์
๕) Smart Library	นำดิจิทัลเทคโนโลยีพัฒนาระบบห้องสมุดอิเล็กทรอนิกส์
๖) Smart Human	นักศึกษา มีความรู้และทักษะในการใช้งานดิจิทัลเทคโนโลยี มีความรอบรู้และรู้เท่าทันสื่อ เป็นที่ยอมรับของผู้ใช้บัณฑิต บุคลากรมีทักษะในการใช้งานดิจิทัลเทคโนโลยี ที่จำเป็นต่อการทำงานตามสายงานวิชาชีพ และมีศักยภาพการพัฒนาอาชีพตามมาตรฐานวิชาชีพทางด้านดิจิทัลเทคโนโลยี ศิษย์เก่า และเกษตรกร สามารถเข้าถึง Digital Services ที่เป็นคลังองค์ความรู้ทางด้านการเกษตรได้อย่างทั่วถึง

---

[๘] มหาวิทยาลัยแม่โจ้. แผนยุทธศาสตร์ดิจิทัลเทคโนโลยี รองรับมหาวิทยาลัยแม่โจ้สู่ปีที่ ๑๐๐ พ.ศ.๒๕๗๗. https://erp.mju.ac.th/openFile.aspx?id=MzY๑NjEw&method=inline

๗) Green Technology นำและพัฒนาเทคโนโลยีที่รับผิดชอบต่อสิ่งแวดล้อมและทรัพยากรอื่น ๆ โดยใช้แนวคิดการบริหารจัดการ และเลือกใช้เทคโนโลยีที่เป็นมิตรต่อสิ่งแวดล้อม เพื่อเพิ่มประสิทธิภาพในการใช้พลังงานและทรัพยากร

กฎหมายที่เกี่ยวข้องกับการพัฒนาเทคโนโลยีสารสนเทศและการสื่อสาร [๙]

สรุปประเด็นและเป้าหมายนโยบายภาครัฐ อุดมศึกษา สู่ภารกิจการเป็นมหาวิทยาลัยดิจิทัล

จากกรอบทิศทางการพัฒนานโยบายภาครัฐ และแผนด้านการอุดมศึกษา ดังต่อไปนี้

๑) นโยบายและแผนระดับชาติว่าด้วยการพัฒนาดิจิทัลเพื่อเศรษฐกิจและสังคม พ.ศ. ๒๕๖๑ - ๒๕๘๐

๒) แผนอุดมศึกษาระยะยาว ๒๐ ปี พ.ศ. ๒๕๖๑ - ๒๕๘๐

๓) แผนด้านวิทยาศาสตร์ วิจัย และนวัตกรรม พ.ศ. ๒๕๖๔ – ๒๕๗๐

๔) แผนด้านการอุดมศึกษาเพื่อผลิตและพัฒนากำลังคนของประเทศ ฉบับปรับปรุง พ.ศ. ๒๕๖๖ - ๒๕๗๐

๕) แผนพัฒนารัฐบาลดิจิทัลของประเทศไทย พ.ศ. ๒๕๖๓ - ๒๕๖๕

สามารถสรุปประเด็นและเป้าหมายนโยบายภาครัฐ อุดมศึกษา สู่ภารกิจการเป็นมหาวิทยาลัยดิจิทัลเป็น ๓ ด้าน คือ

๑) ด้านการพัฒนาโครงสร้างพื้นฐานพลิกโฉมสู่มหาวิทยาลัยดิจิทัล (Infrastructure)

มีเป้าหมายการพัฒนาระบบนิเวศน์ด้านเทคโนโลยีและนวัตกรรม ที่ส่งเสริมต่อการเรียนรู้ตลอดชีวิตและตอบสนองต่อการเปลี่ยนแปลงในศตวรรษที่ ๒๑

๒) ด้านการพัฒนาทรัพยากรมนุษย์ (Human)

มีเป้าหมายการพัฒนาทรัพยากรมนุษย์ให้มีคุณภาพ มีมาตรฐานสากลตามสายงาน และสามารถเรียนรู้ด้วยตนเองได้อย่างต่อเนื่อง ส่งเสริมการพัฒนาทักษะความเชี่ยวชาญเฉพาะด้าน ที่รองรับเทคโนโลยีใหม่ในอนาคต

๓) ด้านการพัฒนาระบบบริหารและบริการดิจิทัล (System)

มีเป้าหมายการพัฒนาระบบเพื่อการบริหารและการตัดสินใจ เปิดช่องทางข้อมูลข่าวสารสาธารณะ เพื่อให้สามารถเข้าถึงและตรวจสอบได้ในรูปแบบดิจิทัล

---

[๙] เอกสารประกอบการสัมมนา เตรียมความพร้อมรองรับ พ.ร.บ.คุ้มครองข้อมูลส่วนบุคคล (PDPA) สำหรับภาคการศึกษา เมื่อวันที่ ๒๖ เมษายน ๒๕๖๕

ทิศทางการพัฒนาด้านดิจิทัลเทคโนโลยีของมหาวิทยาลัยแม่โจ้

มหาวิทยาลัยแม่โจ้ ดำเนินภารกิจด้านการเรียนการสอน การวิจัย และการบริการวิชาการ ตั้งแต่ปี พ.ศ. ๒๔๗๗ จนถึงปัจจุบันที่เข้าสู่ศตวรรษที่ ๒๑ ที่มีการเปลี่ยนแปลงและความเจริญก้าวหน้าทางด้านเทคโนโลยีและนวัตกรรม ตลอดจนการปรับตัวต่อรูปแบบการบริหารมหาวิทยาลัยนอกระบบ และการเปลี่ยนแปลงที่รุนแรงและรวดเร็ว เพื่อให้สามารถผ่านพ้นวิกฤตและสถานการณ์ในระดับโลก อาทิการเปลี่ยนแปลงสิ่งแวดล้อม การอนุรักษ์พลังงาน สถานการณ์โรคระบาด การเข้าสู่สังคมสูงวัย การเปลี่ยนแปลงอาชีพและทักษะที่ต้องใช้ การเข้าสู่โลก Metaverse ที่นำไปสู่การเรียนรู้ตลอดชีวิต ตลอดจนการปรับตัวและปรับปรุงรูปแบบการเรียนการสอนและการทำงาน การปรับเปลี่ยนกระบวนทัศน์ใหม่ เพื่อให้มหาวิทยาลัยแม่โจ้สามารถพึ่งพาตัวเองและแข่งขันในระดับสากลได้ โดยใช้เทคโนโลยีและนวัตกรรมอันเป็นบทบาทสำคัญต่อการขับเคลื่อนมหาวิทยาลัย ดังแสดงในภาพ

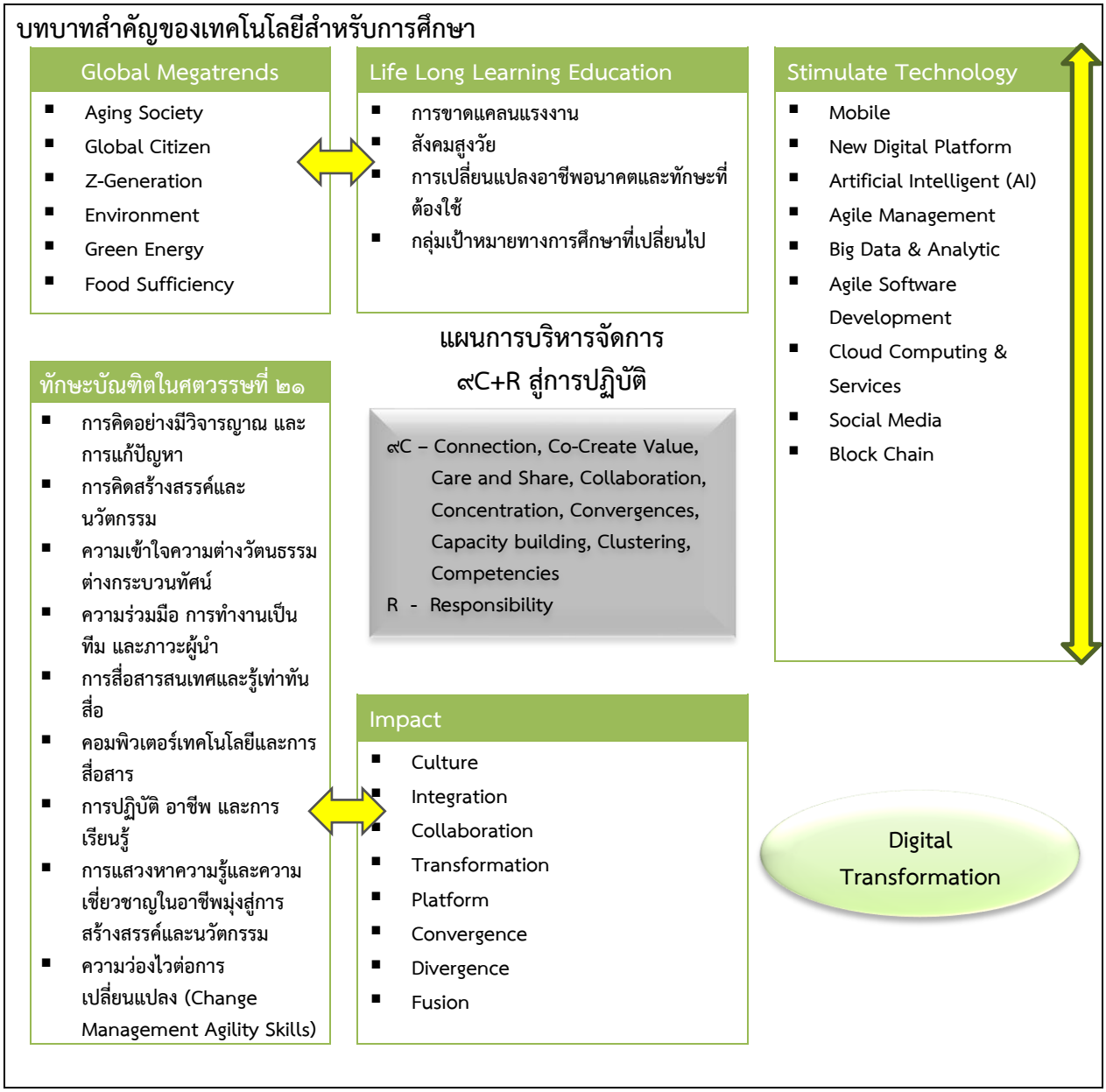

มหาวิทยาลัยแม่โจ้ จึงเล็งเห็นบทบาทสำคัญของเทคโนโลยีต่อการเปลี่ยนผ่านมหาวิทยาลัยแม่โจ้สู่มหาวิทยาลัยดิจิทัล โดยประกาศสภามหาวิทยาลัยแม่โจ้ เรื่องการกำหนดนโยบายสภามหาวิทยาลัย ลงวันที่ ๑๒ พฤษภาคม พ.ศ. ๒๕๖๕ กำหนดนโยบายสภามหาวิทยาลัยไว้ ๙ ด้าน โดยในรายละเอียดข้อที่ ๘ ได้กำหนดนโยบายด้านดิจิทัล ให้มหาวิทยาลัยต้องมีการพัฒนาสู่ความเป็นมหาวิทยาลัยดิจิทัล (Digital University) โดยนำดิจิทัลเทคโนโลยีมาเปลี่ยนแผนธุรกิจ (Business Plan) ในภารกิจการศึกษาแบบไร้ห้องเรียน นำแผนดิจิทัลเทคโนโลยีมาแปลงแผนพัฒนาระดับยุทธศาสตร์สู่ปฏิบัติ เพื่อปรับปรุงกระบวนการทำงานโดยต้องมีโครงสร้างของงานดิจิทัลระดับมหาวิทยาลัย และมีการพัฒนา Dashboard ในระดับสภามหาวิทยาลัย ระดับคณะกรรมการบริหารมหาวิทยาลัย และระดับส่วนงาน ผ่านระบบการรวมศูนย์ข้อมูลเป็นหนึ่งเดียว (Single Data) เพื่อเปลี่ยนผ่านมหาวิทยาลัยแม่โจ้สู่มหาวิทยาลัยดิจิทัล (Digital Transformation) สู่ ๕ Digital Platform ดังนี้

Platform ด้านการแข่งขันได้ พึ่งพาตนเอง อยู่รอดเติบโต

๑) นำดิจิทัลเทคโนโลยีมาเปลี่ยน Business Model ใหม่ ในภารกิจการศึกษาแบบไร้ห้องเรียน ห้องเรียนระดับโลก ในภารกิจเชิงยุทธศาสตร์ เปลี่ยนผ่านวิถีชีวิตของสังคมเกษตรกร (Technology Lead)

๒) พัฒนา Digital Platform เพื่อช่วยเรื่องของระบบนิเวศ Ecosystem ในการบริหารจัดการองค์กรแบบองค์รวมอย่างบูรณาการ (Digital Platform)

Platform ด้านการบริหารจัดการแบบองค์รวมมีส่วนร่วม

๓) นำดิจิทัลเทคโนโลยีมาช่วยแปลงแผนพัฒนาระดับยุทธศาสตร์ลงสู่แผนปฏิบัติการ (Strategy Deployment)

๔) การนำดิจิทัลเทคโนโลยีมาช่วยปรับปรุงประสิทธิผล ในกระบวนการทำงาน และมีแผนบริหารความเสี่ยงด้านดิจิทัล (Process Redesign)

๕) ให้มีการพัฒนา Dashboard ทั้ง ๓ ระดับชั้นในมหาวิทยาลัย ตั้งแต่ระดับงานสภามหาวิทยาลัย กรรมการบริหารและระดับคณะ

๖) จัดให้มีการพัฒนา Single Data เป็นฐานข้อมูลเดียวกัน และระบบการรักษาความปลอดภัยของฐานข้อมูล

๗) ให้มีโครงสร้างงานดิจิทัลในระดับมหาวิทยาลัยและมีการจัดสรรงบประมาณให้เพียงพอต่อการดำเนินภารกิจ (Structure & Budget, Structure Matrix (SPO))

Platform ด้านการพัฒนาองค์ความรู้และเทคโนโลยีทันสมัย

๘) นำดิจิทัลเทคโนโลยีมาช่วยงานบริการเพื่อประสิทธิภาพการทำงาน (Digital Service)

๙) นำดิจิทัลเทคโนโลยีมาเปลี่ยน Business Model ใหม่ ในภารกิจการศึกษาแบบไร้ห้องเรียน ห้องเรียนระดับโลก ในภารกิจเชิงยุทธศาสตร์ เปลี่ยนผ่านวิถีชีวิตของสังคมเกษตรกร (Technology Lead)

Platform ด้านการพัฒนาทักษะบุคลากร สร้างทุนมนุษย์

๑๐)ให้มีการพัฒนา Digital Literacy

Platform ด้านการลดความเหลื่อมล้ำ ความยากจน สังคมเกษตรกร

๑๑)สร้างชุมชนดิจิทัล เครือข่ายในเขตพื้นที่การศึกษา (University Community Engagement) และวิทยาเขตเพื่อยกระดับคุณภาพชีวิตของเกษตรกร (Digital U. Community Engagement)

บทที่ ๒ การจัดทำแผนยุทธศาสตร์ดิจิทัลมหาวิทยาลัยแม่โจ้

การจัดทำแผนยุทธศาสตร์ดิจิทัลมหาวิทยาลัยแม่โจ้ จากการทบทวนแผนยุทธศาสตร์ดิจิทัลของมหาวิทยาลัยแม่โจ้ เมื่อวันที่ ๒๙ พฤศจิกายน ๒๕๖๔ ประกอบด้วย ๔ ขั้นตอน ประกอบด้วย

๑) การวางแผนกลยุทธ์ (Strategic IT Plan)
   ๑.๑) วิเคราะห์สภาพแวดล้อม
   ๑.๒) กำหนดกลยุทธ์
   ๑.๓) วางแผนกลยุทธ์
   ๑.๔) กำหนดกลยุทธ์ วิเคราะห์กระบวนการ แผนงาน/โครงการ
๒) การวิเคราะห์ความต้องการของมหาวิทยาลัย
   ๒.๑) วิเคราะห์ความต้องการสารสนเทศ ด้านบริหารจัดการแผน/โครงการ
   ๒.๒) วิเคราะห์หน้าที่ของหน่วยงาน
   ๒.๓) จัดทำแผนหลักด้านดิจิทัล ด้านบริหารจัดการแผนงาน/โครงการ
๓) การวางแผนจัดสรรทรัพยากร
   ๓.๑) ศึกษาระบบสารสนเทศ (IS) / เทคโนโลยี (IT) ที่มีอยู่ปัจจุบัน
   ๓.๒) วางแผนการจัดสรรทรัพยากรเพื่อพัฒนาระบบ IS/IT
๔) การวางโครงการ

มีรายละเอียด ดังนี้

๑) การวางแผนกลยุทธ์ (Strategic IT Plan)

๑.๑) วิเคราะห์สภาพแวดล้อม

๑.๑.๑) วิสัยทัศน์ พันธกิจ

สอดคล้องตามวิสัยทัศน์ของมหาวิทยาลัย จึงกำหนดวิสัยทัศน์ด้านดิจิทัลไว้ ๕ ประการ ดังนี้

MJU Vision Statement	IS Vision
๑) เกิดเครือข่ายความร่วมมือเชิงวิชาการ ๒) เกิดองค์ความรู้ใหม่ทางเกษตรกรรม ๓) เกิดเทคโนโลยีใหม่ที่เป็นศาสตร์ผสมผสาน ๔) วิชาการที่สอดคล้องและรักษาวัฒนธรรมในพื้นที่ ๕) มีการเรียนรู้สิ่งใหม่ที่เกิดขึ้นตลอดเวลา ๖) เป็นผู้นำด้านเกษตรกรรมที่เป็นอัตลักษณ์และเป็นศักยภาพของพื้นที่ ๗) องค์ความรู้เชิงวิชาการด้านเกษตรกรรมในระดับนานาชาติ ๘) บุคลากรมีทักษะระดับมืออาชีพ ๙) บริหารจัดการสู่ความเป็นเลิศตลอดเวลา	๑) Information Technology & Digital Technology ๒) Transformation Platform to Emerging Technology ๓) Convergence Technology ๔) Divergence Technology ๕) Fusion Technology

และได้กำหนดเป็นวิสัยทัศน์แผนยุทธศาสตร์ดิจิทัลมหาวิทยาลัยแม่โจ้ ดังนี้

วิสัยทัศน์ “เป็นมหาวิทยาลัยแห่งชีวิตที่ขับเคลื่อนด้วยระบบดิจิทัลเทคโนโลยีสู่การพัฒนาที่มั่นคงมั่งคั่งและยั่งยืน”

คำอธิบาย นำเทคโนโลยีที่ทันสมัยไปช่วยให้เกิดการสร้างระบบนิเวศที่เอื้อให้เกิดสังคมอุดมปัญญา นำพาสังคมสู่โลกสีเขียว ในบทบาท GREEN IT สนับสนุนการสร้างเครือข่ายความร่วมมือ สร้างแหล่งเรียนรู้ องค์ความรู้ใหม่ ด้วยเทคโนโลยีใหม่ที่เป็นศาสตร์ผสมผสานสอดคล้องกับวัฒนธรรมในพื้นที่ มีความโดดเด่นในเกษตรกรรมที่เป็นรากฐาน และเป็นศักยภาพของพื้นที่ ด้วยบุคลากรที่มีทักษะระดับมืออาชีพ ทันต่อการเปลี่ยนแปลง บริหารจัดการที่มีประสิทธิภาพ ทั้งในด้านการเป็นผู้นำองค์กร ภารกิจ MOC ด้านความเป็นเลิศทางการศึกษา (Academic Excellence) และภารกิจ SPO ด้านความเป็นเลิศเชิงยุทธศาสตร์ (Strategic Excellence) การพลิกโฉมมหาวิทยาลัย รองรับการเปลี่ยนผ่านมหาวิทยาลัยแม่โจ้สู่ปีที่ ๑๐๐ สู่การพัฒนาที่มั่นคง มั่งคั่งและยั่งยืน

พันธกิจ

๑) การเป็นผู้นำองค์กร
๒) การสนับสนุนยุทธศาสตร์
๓) การสนับสนุนการทำงานหลัก
๔) การสนับสนุนการทำงานระดับปฏิบัติการและบริการ

โดยสามารถจัดกลุ่มพันธกิจตามประกาศนโยบายสภามหาวิทยาลัยด้านดิจิทัล ไว้ดังนี้

พันธกิจ	แนวทางการพัฒนาตามนโยบายสภามหาวิทยาลัยด้านดิจิทัล
การเป็นผู้นำองค์กร	๑) นำดิจิทัลเทคโนโลยีมาเปลี่ยน Business Model ใหม่ ในภารกิจการศึกษาแบบไร้ห้องเรียน ห้องเรียนระดับโลก ในภารกิจเชิงยุทธศาสตร์ เปลี่ยนผ่านวิถีชีวิตของสังคมเกษตรกร ๒) มีโครงสร้างงานดิจิทัลในระดับมหาวิทยาลัยและมีการจัดสรรงบประมาณให้เพียงพอต่อการดำเนินภารกิจ ๓) สร้างชุมชนดิจิทัล เครือข่ายในเขตพื้นที่การศึกษา (University Community Engagement) และวิทยาเขตแม่โจ้เพื่อยกระดับคุณภาพชีวิตของเกษตรกร
การสนับสนุนภารกิจ	๔) นำดิจิทัลเทคโนโลยีมาช่วยปรับปรุงประสิทธิผล ในกระบวนการทำงาน และมีแผนบริหารความเสี่ยงด้านดิจิทัล ๕) นำดิจิทัลเทคโนโลยีมาช่วยงานบริการเพื่อประสิทธิภาพการทำงาน ๖) มีการพัฒนา Single Data เป็นฐานข้อมูลเดียวกัน และระบบการรักษาความปลอดภัยของฐานข้อมูล
การขับเคลื่อนแผนพลิกโฉมมหาวิทยาลัย	๗) นำดิจิทัลเทคโนโลยีมาช่วยแปลงแผนพัฒนาระดับยุทธศาสตร์ลงสู่แผนปฏิบัติการ ๘) มีการพัฒนา Dashboard ทั้ง ๓ ระดับชั้นในมหาวิทยาลัย ตั้งแต่ระดับงานสภามหาวิทยาลัย กรรมการบริหารและระดับคณะ
การพัฒนาทรัพยากรมนุษย์ทางด้าน Digital Literacy	๙) มีการพัฒนา Digital Literacy การพัฒนา Digital Platform เพื่อช่วยเรื่องของระบบนิเวศ Ecosystem ในการบริหารจัดการองค์กรแบบองค์รวมอย่างบูรณาการ

๑.๑.๒) วัตถุประสงค์ ปัจจัยแห่งความสำเร็จ

เพื่อให้สอดคล้องกับบทบาทและภารกิจ จึงกำหนดวัตถุประสงค์ทางด้านดิจิทัลมหาวิทยาลัยแม่โจ้ ไว้ดังนี้

๑) การเป็นผู้นำองค์กร (Leading Role in Digital University) โดยการใช้ดิจิทัลเทคโนโลยีมานำและขับเคลื่อนมหาวิทยาลัยสู่การเป็นผู้นำองค์กร

๒) การสนับสนุนภารกิจ (Digital Technology Support Mission) และการกำกับดูแลการขับเคลื่อนการทำงานตามแผนยุทธศาสตร์ ซึ่งเป็นการสนับสนุนการทำงานหลัก โดยการสนับสนุนภารกิจทั้ง ๒ ด้าน คือภารกิจหลักและภารกิจเชิงยุทธศาสตร์ (MOC & SP to MJU Centennial)

๓) การขับเคลื่อนแผนพลิกโฉมมหาวิทยาลัย (Digital Technology Drive Reinventing Plan) เพื่อเป็นการสนับสนุนการทำงานด้านยุทธศาสตร์

๔) การพัฒนาทรัพยากรมนุษย์ทางด้าน Digital Literacy เพื่อสนับสนุนการทำงานระดับ Operation & Services

ปัจจัยแห่งความสำเร็จ คือการทำงานด้าน Digital ต้องทำเป็น Single Data บน Platform เดียวกัน

๑.๒) กำหนดกลยุทธ์

ตามทิศทางนโยบายด้านดิจิทัล ๙ แนวทาง ดังนี้

High Potential Role	Strategies Role
๑) นำดิจิทัลเทคโนโลยีมาเปลี่ยน Business Model สู่การพัฒนารูปแบบการศึกษาแบบไร้ห้องเรียน ห้องเรียนระดับโลก	๑) นำดิจิทัลเทคโนโลยีเป็นตัวช่วยแปลงแผนพัฒนาระบบยุทธศาสตร์สู่แผนปฏิบัติการของมหาวิทยาลัย – Reinventing University – Excellence University ๒) ให้มีการพัฒนา Dashboard ทั้ง ๓ ระดับชั้น ในมหาวิทยาลัยตั้งแต่ระดับงานสภามหาวิทยาลัย กรรมการบริหารและระดับคณะ
Support Role	**Key Operation Role**
๑) ให้มีโครงสร้างของงานดิจิทัลในระดับมหาวิทยาลัย และมีการจัดสรรงบประมาณให้เพียงพอต่อการดำเนินภารกิจ ๒) ให้มีการพัฒนา Digital Literacy และการพัฒนา Digital Ecosystem ในการบริหารจัดการแบบองค์รวมอย่างบูรณาการ ๓) สร้างเครือข่ายชุมชนดิจิทัล ในเขตพื้นที่การศึกษาและวิทยาเขต เพื่อยกระดับคุณภาพชีวิตของเกษตรกร	๑) นำดิจิทัลเทคโนโลยีมาช่วยปรับปรุงประสิทธิผล ในกระบวนการทำงาน และมีแผนบริหารความเสี่ยงด้านดิจิทัล ๒) นำดิจิทัลเทคโนโลยีมาช่วยงานบริการเพื่อประสิทธิภาพการทำงาน ๓) จัดการให้มีการพัฒนา Sigle Data และระบบการรักษาความปลอดภัยระบบฐานข้อมูล

๑.๓) วางแผนกลยุทธ์

ใช้กลไกการจัดการและการตรวจสอบ (Management Mechanism And Monitoring) ๙C + R ประกอบด้วย

C๑ Connect การเชื่อมต่อทั้งทางกายภาพและด้วยดิจิทัลเทคโนโลยี

C๒ Co-Value Creation การสร้างมูลค่าร่วมใน Value Chain และ Supply Chain

C๓ Care & Share การแบ่งปันแลกเปลี่ยนองค์ความรู้

C๔ Collaboration สร้างเครือข่ายความร่วมมือ

C๕ Concentration มุ่งเน้นการจัดลำดับความสำคัญกิจกรรมสู่ GO Eco

C๖ Convergence การผสมผสานความเชี่ยวชาญต่างแขนงให้เกิดความรู้ใหม่

C๗ Capacity Building การเสริมสร้างศักยภาพการพัฒนาตามยุทธศาสตร์ให้เกิดประโยชน์สูงสุด

C๘ Clustering การจัดกลุ่มตามภารกิจ หรือความเชี่ยวชาญเพื่อสร้างนวัตกรรมและเพิ่มประสิทธิภาพของงาน

C๙ Competencies ความรู้ความเข้าใจและทักษะการใช้ดิจิทัลเทคโนโลยี

R Responsibility ความรับผิดชอบต่อสังคม เป็นมิตรกับสิ่งแวดล้อม

๑.๔) กำหนดกลยุทธ์ วิเคราะห์ กระบวนการ แผนงาน/โครงการ

มหาวิทยาลัยแม่โจ้ เป็นมหาวิทยาลัยแห่งชีวิต ที่มีการเรียนการสอน การวิจัย การบริการวิชาการ และการทำนุบำรุงศิลปวัฒนธรรม เป็นภารกิจพื้นฐาน และภารกิจเพื่อสนองต่อสังคม ชุมชน เกษตรกร และทรัพยากรอย่างยั่งยืน โดยมีปัจจัยแวดล้อม ด้านเศรษฐกิจ สังคม และสิ่งแวดล้อม เป็นแรงกดดันและข้อท้าทายของการพัฒนามหาวิทยาลัยแม่โจ้ สู่ปีที่ 100 ดังตาราง

ภารกิจพื้นฐาน

ภารกิจพื้นฐาน	ข้อท้าทาย	แรงกดดัน	ทิศทาง	เป้าหมาย	Stakeholder	Expectation
การเรียนการสอน วิจัย บริการ ทำนุบำรุง (ทิศทางตาม อว.)	คุณภาพ มาตรฐาน ทักษะบุคลากร นวัตกรรม ความรู้ เทคโนโลยี ทันสมัย ทรัพย์สินและทุน เครือข่าย ภายนอก การบริหาร จัดการ	METAVERSE Ed-Tech Climate Change Food sufficiency & Security Energy Waste New Job New Normal Global citizen	หลักสูตร ทันสมัย หลากหลาย สาขา คุณภาพ มาตรฐานสากล บัณฑิตนัก ปฏิบัติ ทักษะ สอดคล้องกับ โอกาสของงาน ในอนาคต ให้โอกาส ทางการศึกษา	บัณฑิต เชี่ยวชาญและ เป็นนักปฏิบัติ ตอบสนอง ตลาดแรงงาน โอกาสเรียนรู้ ตลอดชีวิต รายได้พึ่งพา ตนเอง ผู้ประกอบการ ใหม่ ตอบโจทย์การ พัฒนา BCG อัตลักษณ์แม่โจ้	นักศึกษา ผู้ประกอบการ สังคม รัฐบาล บุคลากรแม่โจ้	โอกาสในงาน ตรงตาม ต้องการ บัณฑิตกลับคืน พื้นที่ เป็น ผู้ประกอบการ สอดคล้องกับ ความต้องการ มีความมั่นคง อยู่รอดเติบโต ก้าวหน้า

ภารกิจเชิงยุทธศาสตร์

ภารกิจเชิงยุทธศาสตร์	ข้อท้าทาย	แรงกดดัน	ทิศทาง	เป้าหมาย	Stakeholder	Expectation
วิทยาการหลากหลายสาขา นำความรู้สู่สังคม ร่วมมือกับหน่วยงานของรัฐและเอกชน พัฒนาวิชาการและผู้ปฏิบัติการ (ทิศทางตามการเปลี่ยนแปลง)	อัตลักษณ์ของ MJU ทักษะบุคลากร ภูมิปัญญาองค์ความรู้ เทคโนโลยีทันสมัย ทรัพย์สินและทุน ศักยภาพของพื้นที่ เครือข่ายภายนอก การบริหารจัดการ	Digital Tech-Biotech Climate change Food sufficiency & Security Energy Waste Quality of Life Aging Ecology New competitive	ความเชี่ยวชาญในหลากหลายศาสตร์ ใช้ประโยชน์จากทรัพย์สินเชิงพาณิชย์ เทคโนโลยีทันสมัย เครือข่ายในสังคม ตอบโจทย์การพัฒนาของประเทศ GO-Eco พื้นที่สูงและวัฒนธรรมล้านนา	Product Service champion รายได้ที่ไปสร้างการเติบโตเศรษฐกิจเกษตรฐานรากภูมิปัญญาของสังคมและคุณภาพชีวิตของเกษตรกร ความยั่งยืนของทรัพยากรในพื้นที่	สังคม ชุมชน รัฐบาล เอกชน นักศึกษา บุคลากรแม่โจ้	ลดความเหลื่อมล้ำ เข้าถึงโอกาส ความเข้มแข็งพึ่งตนเอง ประเทศยั่งยืน สร้างคุณค่าร่วมกัน มีแหล่งบ่มเพาะความรู้และเครือข่ายองค์ความรู้ มีความก้าวหน้า มหาวิทยาลัยมีความยั่งยืน

มหาวิทยาลัยแม่โจ้ จึงมีแผนพัฒนามหาวิทยาลัยแม่โจ้ ระยะ ๕ ปี ไว้ดังนี้

เป้าหมาย	ผลิตบัณฑิต	ตอบสนองสังคมชุมชน	
ทิศทาง	Intelligence Agriculture (IA)	Wisdom Agriculture (WA)	Healthy Aging Climate Change BSG
Goal	ตอบสนองตลาดแรงงาน	ตอบสนองสังคมชุมชนในพื้นที่	
	เป็นผู้ประกอบการ	ลดความเหลื่อมล้ำ	
	ทักษะ	สร้างรายได้	
		องค์ความรู้	

นโยบายสภามหาวิทยาลัยด้านดิจิทัล สามารถแยกประเด็นแนวทางการพัฒนาสู่มหาวิทยาลัยดิจิทัล ได้ ๙ แนวทาง ได้แก่

๑) นำดิจิทัลเทคโนโลยีมาเปลี่ยน Business Model ใหม่ ในภารกิจการศึกษาแบบไร้ห้องเรียน ห้องเรียนระดับโลก ในภารกิจเชิงยุทธศาสตร์ เปลี่ยนผ่านวิถีชีวิตของสังคมเกษตรกร (Technology Lead)

๒) นำดิจิทัลเทคโนโลยีมาช่วยแปลงแผนพัฒนาระดับยุทธศาสตร์ลงสู่แผนปฏิบัติการ (Strategy Deployment)

๓) นำดิจิทัลเทคโนโลยีมาช่วยปรับปรุงประสิทธิผล ในกระบวนการทำงาน และมีแผนบริหารความเสี่ยงด้านดิจิทัล (Process Redesign)

๔) นำดิจิทัลเทคโนโลยีมาช่วยงานบริการเพื่อประสิทธิภาพการทำงาน (Digital Service)

๕) ให้มีโครงสร้างงานดิจิทัลในระดับมหาวิทยาลัยและมีการจัดสรรงบประมาณให้เพียงพอต่อการดำเนินภารกิจ (Structure & Budget, Structure Matrix (SPO))

๖) ให้มีการพัฒนา Dashboard ทั้ง ๓ ระดับชั้นในมหาวิทยาลัย ตั้งแต่ระดับงานสภามหาวิทยาลัย กรรมการบริหารและระดับคณะ (Dashboard)
๗) จัดการให้มีการพัฒนา Single Data เป็นฐานข้อมูลเดียวกัน และระบบการรักษาความปลอดภัยของฐานข้อมูล
๘) ให้มีการพัฒนา Digital Literacy การพัฒนา Digital Platform เพื่อช่วยเรื่องของระบบนิเวศ Ecosystem ในการบริหารจัดการองค์กรแบบองค์รวมอย่างบูรณาการ (Digital Literary, Digital Platform)
๙) สร้างชุมชนดิจิทัล เครือข่ายในเขตพื้นที่การศึกษา (University Community Engagement) และวิทยาเขต เพื่อยกระดับคุณภาพชีวิตของเกษตรกร (Digital U. Community Engagement)

การพัฒนา Digital Transformation สู่ ๕ Digital Platform ในแผนยุทธศาสตร์ดิจิทัลมหาวิทยาลัยแม่โจ้ เพื่อรองรับการพัฒนามหาวิทยาลัยแม่โจ้ สู่ปีที่ ๑๐๐ พ.ศ. ๒๕๗๗ ดังนี้

Platform ๑ ด้านการแข่งขันได้ พึ่งพาตนเอง อยู่รอดเติบโต
Platform ๒ ด้านการพัฒนาทักษะบุคลากร สร้างทุนมนุษย์
Platform ๓ ด้านการบริหารจัดการแบบองค์รวมอย่างมีส่วนร่วม
Platform ๔ ด้านการพัฒนาองค์ความรู้และเทคโนโลยีทันสมัย
Platform ๕ ด้านการลดความเหลื่อมล้ำ ความยากจน สังคมเกษตรกร

แนวคิดและมาตรการในการจัดทำแผนยุทธศาสตร์ดิจิทัลมหาวิทยาลัยแม่โจ้ ระยะ ๕ ปี พ.ศ. ๒๕๖๕-๒๕๖๙

๑. จัดทำแผนยุทธศาสตร์ดิจิทัลมหาวิทยาลัยแม่โจ้ ให้สอดคล้องกับแผนแม่บทเปลี่ยนผ่านมหาวิทยาลัยแม่โจ้ สู่ปีที่ ๑๐๐ สู่ ๕ Platform พิจารณาการใช้ทรัพยากรร่วมกันอย่างคุ้มค่า บนดิจิทัลเทคโนโลยีที่เป็นมิตรกับสิ่งแวดล้อม
๒. มาตรการสู่การขับเคลื่อนมหาวิทยาลัยสู่ดิจิทัล ๕ Platform มีดังนี้
    ๑) **Platform ด้านการแข่งขันได้ พึ่งพาตนเอง อยู่รอดเติบโต** โดยใช้**แนวทางที่ ๑** นำดิจิทัลเทคโนโลยีมาเปลี่ยน Business Model ใหม่ ในภารกิจการศึกษาแบบไร้ห้องเรียน ห้องเรียนระดับโลก ในภารกิจเชิงยุทธศาสตร์ เปลี่ยนผ่านวิถีชีวิตของสังคมเกษตรกร (Technology Lead) สร้างองค์กรแห่งการเรียนรู้ ให้เกิดรูปแบบการเรียนการสอนไร้ห้องเรียน สามารถเรียนรู้ได้ทุกที่ ทุกเวลา เข้าถึงคลังองค์ความรู้ภูมิปัญญาของสังคมและด้านการเกษตรในรูปแบบดิจิทัลเทคโนโลยี
    ๒) **Platform ด้านการพัฒนาบุคลากร สร้างทุนมนุษย์** โดยใช้**แนวทางที่ ๘** ให้มีการพัฒนา Digital Literacy พัฒนาบุคลากร สร้างทุนมนุษย์ ให้มีความรู้และทักษะในการใช้งานดิจิทัลเทคโนโลยี มีความรอบรู้และรู้เท่าทันสื่อ (Digital Literacy) เป็นที่ยอมรับของผู้ใช้บัณฑิต บุคลากรมีทักษะในการใช้งานดิจิทัลเทคโนโลยี ที่จำเป็นต่อการทำงานตามสายงานวิชาชีพ และมีศักยภาพการพัฒนาอาชีพตามมาตรฐานวิชาชีพทางด้านดิจิทัลเทคโนโลยี ทั้งในรูปแบบการ Up-Skill และ Re-Skill ด้วยกลยุทธ์การพัฒนา
    ๓) **Platform ด้านการบริหารจัดการแบบองค์รวมอย่างบูรณาการ** โดยใช้**แนวทางที่ ๒** นำดิจิทัลเทคโนโลยีมาช่วยแปลงแผนพัฒนาระดับยุทธศาสตร์ลงสู่แผนปฏิบัติการ (Strategy Deployment) **แนวทางที่ ๓** นำดิจิทัลเทคโนโลยีมาช่วยปรับปรุงประสิทธิผล ในกระบวนการทำงานและมีแผนบริหารความเสี่ยงด้านดิจิทัล (Process Redesign) **แนวทางที่ ๖** ให้มีการพัฒนา Dashboard ทั้ง ๓ ระดับชั้นในมหาวิทยาลัย ตั้งแต่ระดับงานสภามหาวิทยาลัย กรรมการบริหารและระดับคณะ (Dashboard) **แนวทางที่ ๗** จัดการให้มีการพัฒนา Single Data เป็นฐานข้อมูลเดียวกัน

และระบบการรักษาความปลอดภัยของฐานข้อมูล ร่วมกับ**แนวทางที่ ๕** ให้มีโครงสร้างงานดิจิทัลในระดับมหาวิทยาลัยและมีการจัดสรรงบประมาณให้เพียงพอต่อการดำเนินภารกิจ (Structure & Budget, Structure Matrix (SPO)) สู่การพัฒนาระบบเพื่อการบริหารจัดการ กำกับติดตามการทำงานที่มีประสิทธิภาพ มีประสิทธิผล มุ่งสู่ความสำเร็จ ใช้ทรัพยากรอย่างรู้คุณค่า อนุรักษ์ ฟื้นฟู และรักษาสิ่งแวดล้อมอย่างยั่งยืน เพื่อให้เกิดความเท่าเทียมในการเข้าถึงทรัพยากร ก่อเกิดการทำงานที่เป็นสุข

๔) **Platform ด้านการพัฒนาองค์ความรู้และเทคโนโลยีทันสมัย** โดยใช้**แนวทางที่ ๔** นำดิจิทัลเทคโนโลยีมาช่วยงานบริการเพื่อประสิทธิภาพการทำงาน (Digital Service) พัฒนาระบบบริหารจัดการ ให้เกิดความคล่องตัว เพิ่มประสิทธิภาพระบบโลจิสติกส์ และระบบบริการและนวัตกรรมดิจิทัล เพื่อให้มีชีวิตอยู่อย่างเป็นสุข มีสุขภาพที่ดี และเทคโนโลยีเพื่อการเกษตร IA (Intelligence Agricultures)

๕) **Platform ด้านการลดความเหลื่อมล้ำ ความยากจน สังคมเกษตรกร** โดยใช้**แนวทางที่ ๙** สร้างชุมชนดิจิทัล เครือข่ายในเขตพื้นที่การศึกษา (University Community Engagement) และวิทยาเขตแม่โจ้ เพื่อยกระดับคุณภาพชีวิตของเกษตรกร (Digital U. Community Engagement) ให้สามารถเข้าถึงองค์ความรู้ ให้มหาวิทยาลัยแม่โจ้สามารถหมุนวงล้อการพัฒนามหาวิทยาลัยแม่โจ้ พลิกโฉมมหาวิทยาลัย รองรับการเปลี่ยนผ่านมหาวิทยาลัยแม่โจ้สู่ปีที่ ๑๐๐ ทั้งในด้านความเป็นเลิศด้านการศึกษา (MOC) และความเป็นเลิศเชิงยุทธศาสตร์ (SP) ในรูปแบบการบริหารแบบ Matrix สู่การพัฒนาที่มั่นคง มั่งคั่งและยั่งยืน

๒) **การวิเคราะห์ความต้องการของมหาวิทยาลัย**

๒.๑) วิเคราะห์ความต้องการสารสนเทศ ด้านบริหารจัดการแผนงาน/โครงการ

เป้าหมายการพัฒนามหาวิทยาลัยแม่โจ้ สู่การเป็น Sustainable Life คือการทำให้แม่โจ้ สังคม ชุมชนอยู่ภายใต้ธรรมชาติได้อย่างมีความสุขและยั่งยืน เกษตรกรอยู่กับธรรมชาติได้อย่างมีความสุข บริหารจัดการด้วย ๓ Matrix คือ Coverage Matrix, Collaboration Matrix และ Participation Matrix

เมื่อมหาวิทยาลัยเป็นมหาวิทยาลัยในกำกับของรัฐ Digital จึงต้องเป็นผู้นำในการทำงานมากกว่าการสนับสนุนการทำงาน ดังนั้นเพื่อให้การพัฒนามหาวิทยาลัยแม่โจ้ รองรับการเปลี่ยนผ่านมหาวิทยาลัยแม่โจ้สู่ปีที่ ๑๐๐ จึงได้กำหนดความต้องการสารสนเทศด้านการบริหารจัดการไว้ ๖ ประการ ดังนี้

๑. Leading Role in Digital Technology การใช้ DT ชี้นำแม่โจ้ และเปลี่ยนผ่านสู่การเรียนการสอนแบบใหม่ (High Potential) เช่น ห้องเรียนเสมือนจริง การเรียนรู้ได้ทุกที่
๒. Digital Technology Support Mission จะช่วยสนับสนุนภารกิจ ๒ ด้าน คือ ภารกิจหลัก MOC และภารกิจความเป็นเลิศเชิงยุทธศาสตร์ SP (MOC SP to MJU Centennial)
๓. Integration Management Digital Technology จะช่วยในการ Integrate การทำ Platform เพื่อให้ทุกคนเข้ามาอยู่ใน Platform เดียวกัน
๔. Digital Technology Drive Reinventing Plan มาช่วยในการขับเคลื่อนแผนพลิกโฉมมหาวิทยาลัย
๕. Digital Technology จะช่วยกำกับดูแลและขับเคลื่อนการทำงานตามแผนยุทธศาสตร์
๖. บุคลากรจะต้องมีทักษะทางด้าน Digital Technology (Digital Literacy)

๒.๒) วิเคราะห์หน้าที่ของหน่วยงาน

มหาวิทยาลัยแม่โจ้ มี กองดิจิทัลเทคโนโลยี สังกัด สำนักงานมหาวิทยาลัย เป็นหน่วยงานหลักที่ให้บริการและบริหารจัดการระบบเครือข่ายอินเทอร์เน็ตของมหาวิทยาลัย โดยเชื่อมต่อเครือข่ายอินเทอร์เน็ตกับระบบ UNINET เพื่อขยายการให้บริการไปยังวิทยาเขต รวมทั้งการพัฒนาระบบและประยุกต์ใช้ดิจิทัลเทคโนโลยี เพื่อสนับสนุนพันธกิจและวิสัยทัศน์ของมหาวิทยาลัย และตามนโยบายสภามหาวิทยาลัย ๙ ด้าน จะมีการปรับปรุงกระบวนการทำงาน โดยต้องมีโครงสร้างของงานดิจิทัลระดับมหาวิทยาลัย ซึ่งจะประกอบด้วยพันธกิจหลัก ดังนี้

๑. การเป็นผู้นำองค์กร (Leading Role in Digital University) โดยการใช้ดิจิทัลเทคโนโลยีมานำและขับเคลื่อนมหาวิทยาลัยสู่การเป็นผู้นำองค์กร
๒. การสนับสนุนภารกิจ (Digital Technology Support Mission) และการกำกับดูแลการขับเคลื่อนการทำงานตามแผนยุทธศาสตร์ โดยการสนับสนุนภารกิจทั้ง ๒ ด้าน คือภารกิจหลัก และภารกิจเชิงยุทธศาสตร์ (MOC & SPO to MJU Centennial)
๓. การขับเคลื่อนแผนพลิกโฉมมหาวิทยาลัย (Digital Technology Drive Reinventing Plan)
๔. การพัฒนาทรัพยากรมนุษย์ทางด้าน Digital Technology (Digital Literacy)การสร้าง Platform
๕. การสนับสนุน Strategic Program
๖. Mission Matrix (Teaching/Leaning, Excellence U)
๗. Management Mechanism การพัฒนาสู่การเป็น Digital University

บุคลากรที่มีหน้าที่รับผิดชอบงานด้านดิจิทัลเทคโนโลยี

๑. แยกตามกลุ่มสมรรถนะเทคโนโลยีสารสนเทศ และผู้ปฏิบัติงานด้านดิจิทัลเทคโนโลยี ๕๖ คน

ตำแหน่งบุคลากรกลุ่มสมรรถนะเทคโนโลยีสารสนเทศ	จำนวน (คน)
นักวิชาการคอมพิวเตอร์เชี่ยวชาญ	๑
นักวิชาการคอมพิวเตอร์ชำนาญการพิเศษ	๓
นักวิชาการคอมพิวเตอร์ชำนาญการ	๒
นักวิชาการคอมพิวเตอร์ปฏิบัติการ	๓๓
นักเอกสารสนเทศปฏิบัติการ	๑
นักวิชาการคอมพิวเตอร์ (พนักงานส่วนงาน)	๕
นักภูมิสารสนเทศ (พนักงานส่วนงาน)	๑
รวมทั้งสิ้น	**๔๖**

ตำแหน่งบุคลากรผู้ปฏิบัติงานด้านเทคโนโลยีสารสนเทศ	จำนวน (คน)
นักวิชาการโสตทัศนศึกษาปฏิบัติการ	๔
นักวิชาการศึกษาปฏิบัติการ	๓
นักวิเคราะห์นโยบายและแผน	๑
นักวิชาการโสตทัศนศึกษา (พนักงานส่วนงาน)	๑
ช่างเทคนิค (พนักงานส่วนงาน)	๑
รวมทั้งสิ้น	**๑๐**

๒. แยกตามหน้าที่รับผิดชอบงานด้านดิจิทัลเทคโนโลยี ส่วนกลาง และประจำหน่วยงาน ทั้งสิ้น ๕๖ คน

รับผิดชอบงานด้านดิจิทัลเทคโนโลยี ส่วนกลาง	จำนวน (คน)
นักวิชาการคอมพิวเตอร์เชี่ยวชาญ	๑
ผู้อำนวยการกองดิจิทัลเทคโนโลยี	๑
ด้านโครงสร้างพื้นฐานเพื่อรองรับยุทธศาสตร์	๔
ด้านการออกแบบฐานข้อมูลและพัฒนาระบบสารสนเทศ	๙
ด้านการออกแบบพัฒนาสื่อสารสนเทศและสนับสนุนการเรียนการสอน	๗
ด้านพัฒนาความรู้และทักษะ ICT	๓
รวมทั้งสิ้น	**๒๕**

รับผิดชอบงานด้านดิจิทัลเทคโนโลยี ประจำหน่วยงาน	จำนวน (คน)
ด้านโครงสร้างพื้นฐานเพื่อรองรับยุทธศาสตร์	๒
ด้านการออกแบบฐานข้อมูลและพัฒนาระบบสารสนเทศ	๒๐
ด้านการออกแบบพัฒนาสื่อสารสนเทศและสนับสนุนการเรียนการสอน	๘
ด้านพัฒนาความรู้และทักษะ ICT	๑
รวมทั้งสิ้น	**๓๑**

๒.๓) จัดทำแผนหลักด้านดิจิทัล ด้านบริหารจัดการแผนงาน/โครงการ

แนวทางการจัดทำแผนยุทธศาสตร์ดิจิทัลมหาวิทยาลัย โดยสอดคล้องกับแนวทางการพัฒนามหาวิทยาลัยดิจิทัล ๙ แนวทาง เป็นไปตามทิศทางและกรอบนโยบายและแผน ดังต่อไปนี้

๑. นโยบายและแผนระดับชาติว่าด้วยการพัฒนาดิจิทัลเพื่อเศรษฐกิจและสังคม พ.ศ. ๒๕๖๑ - ๒๕๘๐
๒. แผนอุดมศึกษาระยะยาว ๒๐ ปี พ.ศ. ๒๕๖๑ - ๒๕๘๐
๓. แผนด้านวิทยาศาสตร์ วิจัย และนวัตกรรม พ.ศ. ๒๕๖๔ – ๒๕๗๐
๔. แผนด้านการอุดมศึกษาเพื่อผลิตและพัฒนากำลังคนของประเทศ ฉบับปรับปรุง พ.ศ. ๒๕๖๖ - ๒๕๗๐
๕. แผนพัฒนารัฐบาลดิจิทัลของประเทศไทย พ.ศ. ๒๕๖๓ - ๒๕๖๕
๖. แผนแม่บทการเปลี่ยนผ่าน ๑๐๐ ปี มหาวิทยาลัยแม่โจ้ พ.ศ. ๒๕๗๗
๗. ทิศทางการพัฒนาด้านดิจิทัลเทคโนโลยี รองรับมหาวิทยาลัยแม่โจ้สู่ปีที่ ๑๐๐ พ.ศ. ๒๕๗๗

โดยการกำหนดเป้าหมายในการเป็น Digital University ไว้ในแผนงาน/โครงการ ดังนี้

๑. การสร้าง Digital Platform
๒. การสร้างห้องเรียนเสมือนจริง
๓. การสร้าง Marketing Platform by MJU
๔. ระบบสนับสนุนที่เกี่ยวข้อง

๓) **การวางแผนจัดสรรทรัพยากร**

๓.๑) ระบบสารสนเทศ (IS) /เทคโนโลยี (IT) ที่มีอยู่ปัจจุบัน

๓.๑.๑) ระบบสารสนเทศ (IS)

๑. ระบบสารสนเทศเพื่อการบริหารจัดการ

๑.๑ Data Center & Dashboard

- ระบบ Dashboards
- ระบบ APIs
- ระบบ KPI-Monitoring
- ระบบ MJU Passport

๑.๒ระบบสารสนเทศด้านนักศึกษา

- ระบบประเมินประสิทธิภาพการเรียนการสอน
- ระบบฐานข้อมูลภาวะการมีงานทำ
- ระบบฐานข้อมูลกิจกรรมนักศึกษา
- ระบบฐานข้อมูลอาจารย์ที่ปรึกษา
- ระบบทะเบียนนักศึกษา

๑.๓ระบบสารสนเทศด้านการบริหารจัดการ

- ระบบเอกสารราชการ
- ระบบออกเลขหนังสือราชการ
- ระบบ e-Plan
- ระบบ e-Project
- ระบบประชุมอิเล็กทรอนิกส์
- ระบบแบบสอบถามออนไลน์
- ระบบฐานข้อมูลหน่วยงานภายในมหาวิทยาลัย
- ระบบบริหารผลการปฏิบัติงาน
- ระบบบริหารจัดการความรู้
- ระบบประกันคุณภาพการศึกษา
- ระบบฐานข้อมูลความร่วมมือทางวิชาการ
- ระบบเอกสารอ้างอิง
- ระบบบริการของหน่วยงาน
- ระบบยานพาหนะ
- ระบบข่าวประชาสัมพันธ์
- ระบบขอใช้ห้อง
- ระบบผู้ได้รับปริญญากิตติมศักดิ์
- ระบบผู้ได้โล่ศิษย์เก่าแม่โจ้ดีเด่น
- ระบบบริหารจัดการของที่ระลึก

๑.๔ระบบสารสนเทศด้านบุคลากร

- ระบบฐานข้อมูลบุคลากร
- ระบบฐานข้อมูลแฟ้มผลงานบุคลากร
- ระบบฐานข้อมูลความเชี่ยวชาญ

- ระบบฐานข้อมูลการพัฒนาบุคลากรและกิจกรรม
- ระบบฐานข้อมูลรางวัลและเกียรติคุณ
- ระบบฐานข้อมูลนวัตกรรมและงานสร้างสรรค์
- ระบบฐานข้อมูลทะเบียนทรัพย์สินทางปัญญา
- ระบบการลาออนไลน์
- ระบบฐานข้อมูล Term of Reference (TOR)
- ระบบตรวจสอบเวลาทำงาน

๑.๕ระบบสารสนเทศด้านงานวิจัยและบริการวิชาการ

- ระบบฐานข้อมูลผลงานวิจัยและการบริการวิชาการ
- ระบบฐานข้อมูลบทความทางวิชาการ

๑.๖ระบบสารสนเทศด้านอาคารสถานที่

๑.๗ระบบสารสนเทศด้านการเงิน บัญชีและพัสดุ (e-fin)

- ระบบงบประมาณ
- ระบบขออนุมัติเบิกจ่าย
- ระบบทะเบียนสินทรัพย์
- ระบบการเงินจ่าย
- ระบบการเงินรับ
- ระบบบัญชี
- รายงานการเงินภาพรวม

๑.๘ข้อมูลสารสนเทศด้านภูมิศาสตร์ (ข้อมูลเชิงพื้นที่)

๓.๑.๒) เทคโนโลยี (IT)

๑. ผังการให้บริการเครือข่ายอินเทอร์เน็ต

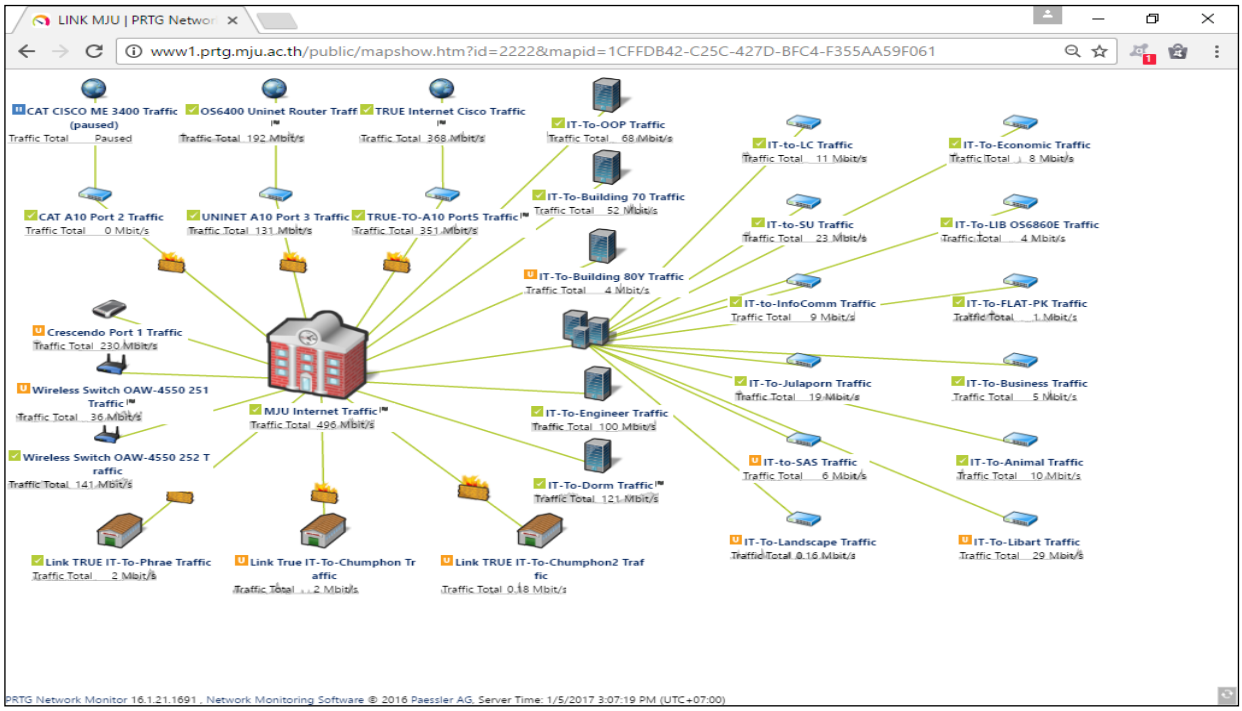

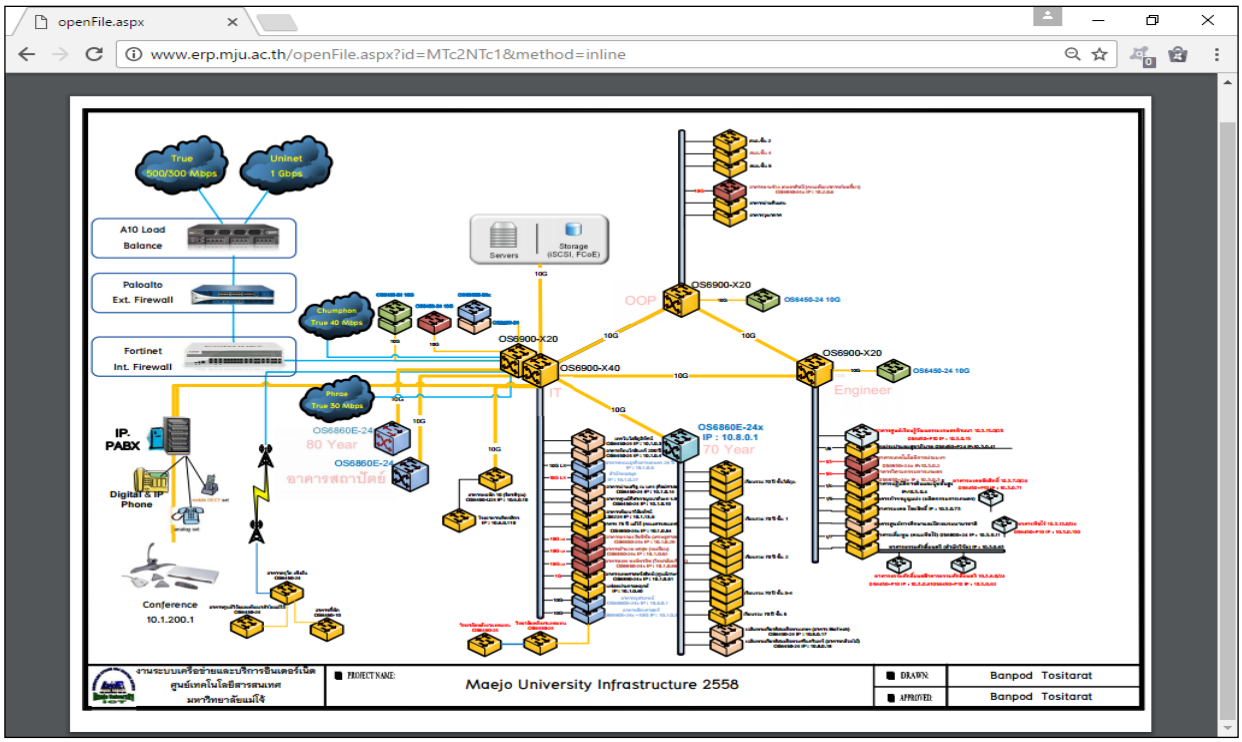

๒. ขนาดช่องสัญญาณอินเทอร์เน็ต

๒.๑ช่องสัญญาณอินเทอร์เน็ต

- ภายใน/ต่างประเทศ UNINET ๒ Gbps
- ภายในประเทศ TRUE ๒ Gbps
- ภายใน/ต่างประเทศ มหาวิทยาลัยแม่โจ้-ชุมพร UNINET ๑ Gbps
- Local Link TRUE มหาวิทยาลัยแม่โจ้แพร่เฉลิมพระเกียรติ ๑๐๐ Mbps
- Local Link TRUE มหาวิทยาลัยแม่โจ้-ชุมพร ๑๐๐ Mbps

๒.๒ระบบเครือข่ายไร้สายมหาวิทยาลัย จำนวน ๗๓๙ จุดให้บริการ

- เชียงใหม่ MJU_WLAN ๕๕๙ จุด
- แพร่ MJU_WLAN ๑๑๑ จุด
- ชุมพร MJU_WLAN ๖๙ จุด

๒.๓ระบบ VPN สำหรับเชื่อมต่อเครือข่ายส่วนตัวเสมือนในมหาวิทยาลัยจากภายนอก

๒.๔ซอฟต์แวร์สำหรับสถาบันการศึกษา (Microsoft Campus License)

- จัดหาลิขสิทธิ์โปรแกรม Microsoft สำหรับบุคลากรและนักศึกษา
- E-mail มหาวิทยาลัยแม่โจ้
- Microsoft Teams สำหรับการเรียนการสอน

๒.๕ซอฟต์แวร์ลิขสิทธิ์สำหรับการเรียนการสอน การวิจัย และการสนับสนุนการทำงานในมหาวิทยาลัย

- โปรแกรมภาษาอังกฤษ Online Speexx
- โปรแกรมเรียนภาษาอาเซียนสำหรับนักศึกษา EuroTalk Language Network
- โปรแกรมสำเร็จรูปทางสถิติ GENSTAT®-EDU และ ASREML-R®-EDU
- โปรแกรม Adobe Creative Cloud
- โปรแกรม SPSS+Amos
- โปรแกรม AutoCAD
- โปรแกรม Autodesk Revit

- โปรแกรม MATLAB
- โปรแกรม SketchUp
- โปรแกรม ESRI ArcGIS
- โปรแกรมจัดการบรรณานุกรม EndNoteX๙ for Windows, MAC

๒.๖ห้องเรียนอัจฉริยะ (Smart Classroom)

- ห้องเรียนอัจฉริยะ ๕๐ ที่นั่ง ม.แม่โจ้-ชุมพร ห้อง ๒๐๕, ๓๐๘
- ห้องเรียนอัจฉริยะ อาคารเรียนรวม ๗๐ ปี ห้อง ๓๐๑, ๒๐๑/๑, ๒๐๑/๒
- ห้องเรียนอัจฉริยะ ๒๘๐ ที่นั่ง (วิทยาลัยนานาชาติ)
- ห้องเรียนอัจฉริยะ อาคารเรียนรวม ๘๐ ปี ห้อง ๘๐-๓๐๕
- ห้องเรียนอัจฉริยะ อาคารเทพศาสตร์สถิตย์ ห้อง ๒๐๑, ๒๐๕

๒.๗ระบบสนับสนุนการเรียนการสอน

- Cloud Computing – Google Apps for Education
- Cloud Computing – Microsoft ๓๖๕ for Education
- สอบวัดมาตรฐานทางด้านเทคโนโลยีสารสนเทศ
- MJU MOOC

๒.๘งานพัฒนาสื่อสารสนเทศ ถ่ายทำ ตัดต่อ วิดีโอ และถ่ายทอดสด

๒.๙งานซ่อมบำรุงระบบคอมพิวเตอร์

๒.๑๐ เครื่องคอมพิวเตอร์ส่วนกลาง จำนวน ๔๖๓ เครื่อง

- อาคารเรียนรวมแม่โจ้ ๗๐ ปี ชั้น ๑	ห้องบริการสารสนเทศ A	๗๘ เครื่อง
- อาคารเรียนรวมแม่โจ้ ๗๐ ปี ชั้น ๑	ห้องบริการสารสนเทศ B	๑๐๐ เครื่อง
- อาคารเรียนรวมแม่โจ้ ๗๐ ปี ชั้น ๑	ห้องบริการสารสนเทศ C	๑๐๐ เครื่อง
- อาคารเรียนรวมแม่โจ้ ๗๐ ปี ชั้น ๒	ศูนย์สอบอิเล็กทรอนิกส์	๑๐๐ เครื่อง
- อาคารเรียนรวมแม่โจ้ ๗๐ ปี ชั้น ๒	ห้องปฏิบัติการคอมพิวเตอร์	๓๐ เครื่อง
- อาคารแม่โจ้ ๖๐ ปี ชั้น ๓	ห้องฝึกอบรมคอมพิวเตอร์	๕๕ เครื่อง

๓.๒) การวางแผนการจัดสรรทรัพยากรเพื่อพัฒนาระบบ IS/IT

การวางแผนการจัดสรรทรัพยากรเพื่อพัฒนาระบบ IS/IT ให้มีการออกแบบโครงสร้างให้รองรับภารกิจ ดังนี้

๑. การสร้าง Platform
๒. การสนับสนุน Strategic Program
๓. Mission Matrix (Teaching/Leaning, Excellence U) (Key Operation)
๔. Management Mechanism การพัฒนาสู่การเป็น Digital University

๔) **การวางแผนโครงการ**

กำหนดความสำคัญของโครงการ เพื่อให้รองรับภารกิจ ๔ ด้าน

High Potential Role (เปลี่ยนแปลงเร็วมาก)	**Strategic Role**
๑) แม่โจ้ต้องเป็นผู้นำทางด้านเทคโนโลยี ๒) มีความเปลี่ยนแปลงอย่างรวดเร็ว Key สำคัญ Metaverse	เป็นตัวช่วยเสริมยุทธศาสตร์ของมหาวิทยาลัย Key สำคัญ Reinventing U., Excellence U.
Support Role	**Key Operational Role**
การนำ IT มาใช้ในการให้บริการ	๑) การนำ IT มาใช้ในการพัฒนาการทำงาน ๒) เสริมสมรรถนะในการทำงาน ให้ทำงานได้ดีขึ้น

การวางแผนโครงการ/กิจกรรม

จาก ๙ แนวทางของนโยบายสภามหาวิทยาลัยด้านดิจิทัล สู่ ๕ Digital Platform แสดงได้ดังตาราง

Digital Platform	บริหารจัดการแบบองค์รวมอย่างมีส่วนร่วม	พัฒนาองค์ความรู้และเทคโนโลยีทันสมัย	แข่งขันได้ พึ่งพาตนเอง อยู่รอดเติบโต	ลดความเหลื่อมล้ำ ความยากจน สังคมเกษตรกร	พัฒนาทักษะบุคลากร สร้างทุนมนุษย์
Output	พัฒนา Dashboard ทั้ง ๓ ระดับชั้นในมหาวิทยาลัย ตั้งแต่ระดับงานสภามหาวิทยาลัย กรรมการบริหารและระดับคณะ (Dashboard)	นำเทคโนโลยีดิจิทัลมาเปลี่ยน Business Model ใหม่ ในภารกิจการศึกษาแบบไร้ห้องเรียน ห้องเรียนระดับโลก ในภารกิจเชิงยุทธศาสตร์ เปลี่ยนผ่านวิถีชีวิตของสังคมเกษตรกร (Technology Lead)	เทคโนโลยีดิจิทัลมาเปลี่ยน Business Model ใหม่ ในภารกิจการศึกษาแบบไร้ห้องเรียน ห้องเรียนระดับโลก ในภารกิจเชิงยุทธศาสตร์ เปลี่ยนผ่านวิถีชีวิตของสังคมเกษตรกร (Technology Lead)	สร้างชุมชนดิจิทัล เครือข่ายในเขตพื้นที่การศึกษา (University Community Engagement) และวิทยาเขต|แม่โจ้เพื่อยกระดับคุณภาพชีวิตของเกษตรกร (Digital U. Community Engagement)	
	ปรับโครงสร้างงานดิจิทัลในระดับมหาวิทยาลัย และมีการจัดสรรงบประมาณให้เพียงพอต่อการดำเนินภารกิจ (Structure Matrix, SPO)		พัฒนา Digital Platform เพื่อช่วยเรื่องของระบบนิเวศ Ecosystem ในการบริหารจัดการองค์กรแบบองค์รวมอย่างบูรณาการ (Digital Platform)		
Process	นำเทคโนโลยีดิจิทัลมาช่วยปรับปรุงประสิทธิผลในกระบวนการทำงาน และมีแผนบริหารความเสี่ยงด้านดิจิทัล (Process Redesign)	นำเทคโนโลยีดิจิทัลมาช่วยงานบริการเพื่อประสิทธิภาพการทำงาน (Digital Service)			
	นำเทคโนโลยีดิจิทัลมาช่วยแปลงแผนพัฒนาระดับยุทธศาสตร์ลงสู่แผนปฏิบัติการ Reinventing University (Strategy Deployment)				
Input	พัฒนา Single Data เป็นฐานข้อมูลเดียวกัน และระบบการรักษาความปลอดภัยของฐานข้อมูล				พัฒนา Digital Literacy (Digital Literary)
Capacity	ปรับโครงสร้างงานดิจิทัลในระดับมหาวิทยาลัย และมีการจัดสรรงบประมาณให้เพียงพอต่อการดำเนินภารกิจ (Structure & Budget)				

วางแผน Strategy Map ได้ดังตาราง

Flagship	ตอบสนองตลาดแรงงาน	ตอบสนองสังคมชุมชนในพื้นที่	ทักษะ	เป็นผู้ประกอบการ	ลดความเหลื่อมล้ำ	สร้างรายได้	องค์ความรู้	
Strategic Issue	๑.ด้านกฎระเบียบ ข้อบังคับ ๒.ด้านทรัพย์สินและการเงิน ๓.ด้านการพัฒนาเทคโนโลยี นวัตกรรม และองค์ความรู้ ๔.ด้านคุณภาพมาตรฐานการศึกษา ๕.ด้านบุคลากร ๖.ด้านการสื่อสารองค์กร๗.ด้านโครงสร้าง ๘. ด้านดิจิทัล ๙.ด้านการบริหารจัดการแบบองค์รวมอย่างมีส่วนร่วม							
Digital Platform	๑.แข่งขันได้ พึ่งพาตนเอง อยู่รอดเติบโต ๒.พัฒนาทักษะบุคลากร สร้างทุนมนุษย์ ๓.บริหารจัดการแบบองค์รวมอย่างมีส่วนร่วม ๔.พัฒนาองค์ความรู้และเทคโนโลยีทันสมัย ๕.ลดความเหลื่อมล้ำ ความยากจน สังคมเกษตรกร							
Strategic Map	เป้าหมายภาพรวม	Impact	(ยกระดับองค์ความรู้)	พัฒนาคน	Digital Community Engagement (ลดความเหลื่อมล้ำ)			
	Policy	Flagship	Intelligence Agriculture	Direction	Wisdom Agriculture			
		Outcome	World Classroom Future Education	Learning Organization Digital Academy (Mooc)	Integration Management (Digital Ecosystem)			
	๙.Community Engagement ๗.Digital Platform ๖.Dashboard ๕.Structure (Matrix) ๑.Technology Lead	Output	Digital Platform Digital Linkage (Main+วิทยาเขต)	Dashboard Digital Content (หลักสูตร)	Network (inside/Outside) Product/Service Champion	New Knowledge Matrix Structure (SPO)	Good Governance Technology Reach Level (Learning Innovation)	
	๔.Digital Service ๒.Strategy Deployment ๓.Process Redesign	Process	Re-Design Process (Cost Down)	Digital Service Innovation	Product/Service Value Creation	Digital Administration		
	๘.Digital Literary ๗.Single Data	Input	Single Data	ERP	Digital Literacy	Digital Security	Digital Standard	
	๕.Structure & Budget	Capital	Technology	People	Fundamental	Culture	Digital Infrastructure Asset	

การกำหนดกลยุทธ์ด้วยกลไกการจัดการและการตรวจสอบ (Management Mechanism And Monitoring) ๙C + R แสดงดังตาราง

Policy	๙C+R กลยุทธ์	Connect	Co-Value Creation	Care & Share	Collaboration	Concentration	Convergence	Capacity Building	Clustering	Competencies	Responsibility
๗.Single Data	๑) Single Data	■	■	■	■				■		
๗.Single Data	๒) ERP	■	■		■				■		
๘.Digital Literary	๓) Digital Literacy			■	■			■		■	
๗.Single Data	๔) Digital Security	■		■					■		■
๗.Single Data	๕) Digital Standard	■		■	■				■		
๓.Process Redesign	๖) Re-Design Process	■	■	■	■	■	■				
๔.Digital Service	๗) Digital Service Innovation		■	■		■	■				
๑.Technology Lead	๘) Product/Service Value Creation	■	■	■	■	■	■	■			■
๒.Strategy Deployment	๙) Digital Administration			■	■	■					
๙.Community Engagement	๑๐) Digital Linkage	■		■	■			■			■
๑.Technology Lead	๑๑) Digital Content		■	■	■				■		
๑. Technology Lead	๑๒) Product/Service Champion	■		■	■			■			■
๑.Technology Lead	๑๓) Technology Reach Level (Learning Innovation)	■	■				■				
๕.Structure (Matrix)	๑๔) Matrix Structure (SPO)	■			■	■					■
๘.Digital Platform	๑๕) Digital Platform	■	■	■	■	■	■	■	■	■	■
๖.Dashboard	๑๖) Dashboard		■	■	■	■			■		
๙.Community Engagement	๑๗) Network	■		■	■						
๘.Digital Platform	๑๘) New Knowledge		■	■	■				■		
๘.Digital Platform	๑๙) Good Governance			■	■	■				■	
๑.Technology Lead	๒๐) World Classroom Future Education	■		■			■				
๑.Technology Lead	๒๑) Learning Organization (Digital Academy)	■		■			■				
๕.Structure (Matrix)	๒๒) Digital Integration Management (Digital Ecosystem)	■			■	■					

ระยะเวลาแผนงานโครงการ

<table>
<tr><th rowspan="2">ลำดับ</th><th colspan="5">งบประมาณโครงการ (ล้านบาท)</th><th rowspan="2">Goal</th></tr>
<tr><th>๒๕๖๕</th><th>๒๕๖๖</th><th>๒๕๖๗</th><th>๒๕๖๘</th><th>๒๕๖๙</th></tr>
<tr><td>๑</td><td colspan="5">โครงการจัดทำแผน MJU Digital Strategy Plan</td><td rowspan="10">๑. Single Data</td></tr>
<tr><td>๒</td><td></td><td colspan="3">โครงการปรับปรุงห้องศูนย์ข้อมูลกลาง (Datacenter) เพื่อความมั่นคงปลอดภัยของข้อมูลศูนย์กลาง</td></tr>
<tr><td>๓</td><td></td><td colspan="3">โครงการจัดหาโปรแกรมสนับสนุนการทำงานทางภูมิศาสตร์ (GIS)</td></tr>
<tr><td>๔</td><td colspan="5">โครงการพัฒนาระบบ MJU datacenter & dashboard (single Data)</td></tr>
<tr><td>๕</td><td colspan="5">โครงการพัฒนาระบบสารสนเทศด้านอาคารสถานที่เชื่อมต่อระบบฐานข้อมูลเชิงพื้นที่</td></tr>
<tr><td>๖</td><td></td><td colspan="4">โครงการปรับปรุงฐานข้อมูลที่ดินและทรัพย์สินรวมถึงโครงสร้างพื้นฐานและสาธารณูปโภคด้วยระบบสารสนเทศภูมิศาสตร์มหาวิทยาลัยแม่โจ้ (MJU ONE MAP)</td></tr>
<tr><td>๗</td><td colspan="5">โครงการสัมมนา Datacenter & Dashboard</td></tr>
<tr><td>๘</td><td></td><td colspan="4">โครงการสัมมนาระบบสารสนเทศภูมิศาสตร์</td></tr>
<tr><td>๙</td><td colspan="5">โครงการจัดหาครุภัณฑ์เพื่อการพัฒนาระบบสารสนเทศ</td><td rowspan="7">๒. ERP</td></tr>
<tr><td>๑๐</td><td colspan="5">โครงการพัฒนาระบบสารสนเทศเพื่อการบริหารจัดการ</td></tr>
<tr><td>๑๑</td><td colspan="5">โครงการพัฒนาระบบสารสนเทศเพื่อการบริการนักศึกษา</td></tr>
<tr><td>๑๒</td><td colspan="5">โครงการพัฒนาระบบสารสนเทศด้านวิจัยและบริการวิชาการ</td></tr>
<tr><td>๑๓</td><td colspan="5">โครงการพัฒนาระบบสารสนเทศด้านการเงิน</td></tr>
<tr><td>๑๔</td><td colspan="5">โครงการพัฒนาระบบสารสนเทศด้านอาคารสถานที่</td></tr>
<tr><td>๑๕</td><td colspan="5">โครงการแลกเปลี่ยนเรียนรู้ระบบสารสนเทศเพื่อการบริหารจัดการ ๕ ด้าน</td></tr>
<tr><td>๑๖</td><td rowspan="3"></td><td colspan="4">โครงการจัดทำแผนพัฒนาพัฒนาด้าน Digital Literacy</td><td rowspan="3">๓. Digital Literary</td></tr>
<tr><td>๑๗</td><td colspan="4">โครงการชุดการพัฒนาทักษะด้านภาษาอังกฤษพื้นฐานด้วยระบบอัจฉริยะผ่านอุปกรณ์พกพาสำหรับนักศึกษา</td></tr>
<tr><td>๑๘</td><td colspan="2">โครงการชุดทดสอบทักษะความรู้เทคโนโลยีสารสนเทศและทักษะดิจิทัลสำหรับผู้ประกอบการและแรงงานของโลกอนาคต</td><td colspan="2"></td></tr>
</table>

ลำดับ	งบประมาณโครงการ (ล้านบาท)					Goal
	๒๕๖๕	๒๕๖๖	๒๕๖๗	๒๕๖๘	๒๕๖๙	
๑๙		โครงการพัฒนากระบวนการทำงาน โดยใช้เทคโนโลยีสารสนเทศ เพิ่มประสิทธิภาพการทำงาน ให้สอดรับกับพันธกิจมหาวิทยาลัยอย่างลงตัว				
๒๐	โครงการพัฒนาสมรรถนะด้าน Digital Literacy					
๒๑	โครงการหมู่บ้านนักพัฒนาเกษตรดิจิทัล					
๒๒		โครงการพัฒนาบุคลากรดิจิทัลใหม่เพื่อสนับสนุนงานมหาวิทยาลัยทุกระดับ				
๒๓		โครงการจัดทำแผน MJU DT Security Plan				๔. Digital Security
๒๔			โครงการปรับปรุงระบบความปลอดภัยข้อมูลของมหาวิทยาลัยรองรับพรบ. ข้อมูลส่วนบุคคล			
๒๕		โครงการรสำรองข้อมูลระบบสารสนเทศและไฟล์ข้อมูลดิจิทัล				
๒๖	โครงการให้ความรู้ ความเข้าใจ และตระหนักถึงข้อมูลส่วนบุคคล สำหรับผู้พัฒนาระบบ และผู้ใช้ข้อมูล					
๒๗		โครงการวางแผนพัฒนามาตรฐานการให้บริการระบบเครือข่าย ระบบสารสนเทศและการให้บริการ				๕. Digital Standard
๒๘	โครงการพัฒนาระบบ UniConn					
๒๙		โครงการพัฒนามาตรฐานการให้บริการระบบเครือข่าย ระบบสารสนเทศและการให้บริการ				
๓๐		โครงการระบบ Digital Signature และจัดการเอกสารในรูปแบบอิเล็กทรอนิกส์				
๓๑		โครงการปรับปรุงชุดฐานข้อมูลตามมาตรฐานสากลที่มีการเปิดเผยข้อมูลผ่านศูนย์ข้อมูลเปิด ด้านการศึกษา				
๓๒		โครงการวิเคราะห์กระบวนงาน เพื่อ Redesign Process				๖. Re-Design Process
๓๓	โครงการเพิ่มประสิทธิภาพระบบตรวจสอบเวลาทำงาน					
๓๔	โครงการพัฒนาระบบยานพาหนะ					
๓๕		โครงการเชื่อมต่อระบบ digital Signature กับระบบสารสนเทศเพื่อการบริหารจัดการ				
๓๖	โครงการพัฒนาระบบเพื่อลดขั้นตอนลดรายจ่าย					
๓๗	โครงการแลกเปลี่ยนเรียนรู้ระบบสารสนเทศเพื่อลดขั้นตอนการปฏิบัติงาน ลดรายจ่าย					
๓๘		โครงการคัดสรรบริการและระบบการเกษตรที่โดดเด่น				

ลำดับ	งบประมาณโครงการ (ล้านบาท)					Goal
	๒๕๖๕	๒๕๖๖	๒๕๖๗	๒๕๖๘	๒๕๖๙	
๓๙		โครงการจัดสิ่งสนับสนุนเพื่อการวิจัยด้าน Digital Service (Digital Service Work Shop space)				๗. Digital Service Innovation
๔๐	โครงการพัฒนาระบบ MJU Digital Services and Trainings					
๔๑		โครงการวิจัยพัฒนานวัตกรรม				
๔๒		โครงการสัมมนา MJU Digital Services & Innovation				
๔๓		โครงการจัดทำแผนการพัฒนาโครงสร้างพื้นฐานของมหาวิทยาลัยแม่โจ้รองรับการขยายตัวของฟาร์มอัจฉริยะ				๘. Product/Service Value Creation
๔๔		โครงการปรับปรุงโครงสร้างพื้นฐานของมหาวิทยาลัยแม่โจ้รองรับการขยายตัวของฟาร์มอัจฉริยะ				
๔๕		โครงการวิจัยพัฒนานวัตกรรมเทคโนโลยีเพื่อการเกษตร				
๔๖		โครงการจัดทำแผนพัฒนาระบบสารสนเทศเพื่อการขับเคลื่อนแผนยุทธศาสตร์				๙. Digital Administration
๔๗		โครงการระบบวิเคราะห์ความคิดเห็นและข่าวสารบนระบบสื่อสังคมออนไลน์เพื่อการพัฒนายุทธศาสตร์ทางด้านการตลาดเพื่อการเกษตรแบบดิจิทัล				
๔๘	โครงการปรับปรุงและพัฒนาระบบสารสนเทศด้านการขับเคลื่อนแผนและยุทธศาสตร์					
๔๙	โครงการสัมมนาระบบสารสนเทศเพื่อการขับเคลื่อนแผนยุทธศาสตร์					
๕๐		โครงการสร้างเครือข่ายชุมชนดิจิทัล				๑๐. Digital Linkage
๕๑		โครงการเข้าร่วมเครือข่ายองค์กรทั้งภายในและภายนอกองค์กร Capacity การพัฒนามหาวิทยาลัยไปสู่การเป็นมหาวิทยาลัยดิจิทัล				
๕๒		โครงการจัดทำห้องการเรียนการสอนระหว่างวิทยาเขต				
๕๓		โครงการเชื่อมต่อเครือข่ายระบบการเรียนการสอนระหว่างวิทยาเขต				
๕๔		โครงการจัดทำแผนพัฒนาหลักสูตรการเรียนรู้ตลอดวิชาการสำหรับการพัฒนาทักษะสมัยใหม่แบบเปิดสำหรับสังคม				๑๑. Digital Content
๕๕		โครงการระบบจัดการเรียนรู้ตลอดวิชาการสำหรับการพัฒนาทักษะสมัยใหม่แบบเปิดสำหรับสังคม (Microsoft Community Training for Cloud MOOC)				
๕๖		กิจกรรมเผยแพร่ Digital Content				
๕๗		โครงการจัดทำแผนการพัฒนาโครงสร้างพื้นฐานของมหาวิทยาลัยแม่โจ้รองรับการพัฒนา Product/Service Champion				๑๒. Product/Service Champion
๕๘		โครงการปรับปรุงโครงสร้างพื้นฐานของมหาวิทยาลัยแม่โจ้รองรับการพัฒนาต้นแบบผลิตภัณฑ์หรือบริการ Product/Service Champion				
๕๙		โครงการอบรมเทคโนโลยีดิจิทัล สนับสนุนการพัฒนา Product/Service Champion				

ลำดับ	งบประมาณโครงการ (ล้านบาท)					Goal
	๒๕๖๕	๒๕๖๖	๒๕๖๗	๒๕๖๘	๒๕๖๙	
๖๐		โครงการวางแผนการพัฒนา Technology Reach Level (Learning Innovation)				๑๓. Technology Reach Level (Learning Innovation)
๖๑	โครงการจัดทำและรวมรวมบทความวารสารแม่โจ้เทคโนโลยีสารสนเทศ มหาวิทยาลัยแม่โจ้					
๖๒		โครงการพัฒนาสื่อและเทคโนโลยีดิจิทัลเพื่อการศึกษาและการเรียนรู้ตลอดชีวิต (MJU MOOC)				
๖๓		โครงการพัฒนา(จัดหา) ระบบประมวลผลระดับสูง สำหรับงานวิจัย				
๖๔	กิจกรรมเผยแพร่องค์ความรู้เผยแพร่ออนไลน์					
๖๕	โครงการยกระดับโครงสร้างหน่วยงานดิจิทัลระดับมหาวิทยาลัย					๑๔. Matrix Structure (SPO)
๖๖		โครงการรวบรวมบุคลากร งานดิจิทัล				
๖๗		โครงการจัดตั้งหน่วยงาน ดิจิทัล				
๖๘	โครงการ MOU เครือข่ายความร่วมมือ					
๖๙		โครงการจัดทำแผน Digital Platform				๑๕. Digital Platform
๗๐		กิจกรรมขับเคลื่อนการพัฒนา Digital Platform				
๗๑		โครงการ Leadership Human to ๕ MJU Digital Platform				
๗๒		โครงการจัดทำแผน MJU Dashboard Requirement ๓ ระดับชั้น				๑๖. Dashboard
๗๓					โครงการพัฒนาระบบ วิเคราะห์และแสดงผลหลาย มิติเพื่อต่อยอดงานวิจัยของ มหาวิทยาลัยแม่โจ้	
๗๔	โครงการพัฒนาระบบ Datacenter & MJU Dashboard (Dashboard)					
๗๕		โครงการสัมมนา Dashboard				
๗๖		โครงการจัดทำแผนพัฒนาเครือข่ายชุมชุนดิจิทัล				๑๗. Network
๗๗	โครงการสร้างเครือข่ายชุมชุนดิจิทัล Market online					
๗๘		โครงการสัมมนาเครือข่ายชุมชุนดิจิทัล				
๗๙		กิจกรรมรวบรวมผู้เชี่ยวชาญ				๑๘. New Knowledge

ลำดับ	งบประมาณโครงการ (ล้านบาท)					Goal
	๒๕๖๕	๒๕๖๖	๒๕๖๗	๒๕๖๘	๒๕๖๙	
๘๐		โครงการพบปะผู้เชี่ยวชาญ ฐานเรียนรู้				
๘๑		กิจกรรมเผยแพร่องค์ความรู้เผยแพร่ออนไลน์				
๘๒		โครงการกำหนดแผนพัฒนา Good Governance				๑๙. Good Governance
๘๓					โครงการพัฒนาระบบสารสนเทศเพื่อการบริหารงานคลัง E-FIN เชื่อมต่อ ภาครัฐ	
๘๔	โครงการพัฒนาระบบแผนพัฒนารายบุคคลออนไลน์ (IDP Online)					
๘๕	โครงการพัฒนาระบบสารสนเทศการประเมินผลการปฏิบัติงาน(Performance Management System)					
๘๖		โครงการสัมมนาระบบ Good Governance				
๘๗		โครงการวางแผนพัฒนาปแบบการเรียนการสอนรูปแบบใหม่ (High Potential) รองรับการเรียนรู้ได้ทุกที่ และห้องเรียนเสมือนจริง ห้องเรียนระดับโลก(Convergence)				๒๐. World Classroom Future Education
๘๘	โครงการสิทธิ์การใช้ซอฟต์แวร์สำหรับสถาบันการศึกษา (Microsoft Campus License)					
๘๙	โครงการซอฟต์แวร์ลิขสิทธิ์สำหรับการเรียนการสอน การวิจัย และการสนับสนุนการทำงานในมหาวิทยาลัย					
๙๐		โครงการเพิ่มประสิทธิภาพระบบห้อง Studio เพื่อรองรับการให้บริการการเรียนการสอนการประชุมแบบ Virtualization สำหรับอาจารย์และนักศึกษา				
๙๑		โครงการระบบจัดการสอบวัดความรู้ในรูปแบบดิจิทัล (Digital Assessment Platform)				
๙๒		โครงการระบบจัดการเรียนรู้ประสิทธิภาพสูงสำหรับการเรียนการสอนแบบผสมผสานที่ยืดหยุ่นและปรับเปลี่ยนได้ (Hy Flex Learning Platform)				
๙๓		โครงการระบบจัดการเรียนการสอนในรูปแบบห้องปฏิบัติการเสมือน (Virtual) สำหรับการเรียนรูปในรูปแบบผสมผสานและยืดหยุ่น (Hy Flex Learning)				

ลำดับ	งบประมาณโครงการ (ล้านบาท)					Goal
	๒๕๖๕	๒๕๖๖	๒๕๖๗	๒๕๖๘	๒๕๖๙	
๙๔		โครงการปรับปรุงระบบให้บริการข้อมูลศูนย์กลางของมหาวิทยาลัยแม่โจ้ เพื่อรองรับการเรียนการสอนแบบไฮบริด				
๙๕		โครงการระบบจัดการเรียนรู้ตลอดวิชาการสำหรับการพัฒนาทักษะสมัยใหม่แบบเปิดสำหรับสังคม				
๙๖		โครงการพัฒนานวัตกรรมสำหรับการเรียนการสอนการศึกษาตลอด ชีวิต ห้องเรียนอัจฉริยะและสภาพแวดล้อม การสอนและการเรียนรู้รูปแบบใหม่				
๙๗			โครงการขยายขอบเขตการให้บริการข้อมูลสารสนเทศมหาวิทยาลัยแม่โจ้เพื่อรองรับการเรียนการสอนแบบไฮบริด			
๙๘		โครงการจัดทำแผน Learning Organization (Digital Academy)				๒๑. Learning Organization (Digital Academy)
๙๙		โครงการพัฒนาเว็บไซต์เพื่อรวบรวมองค์ความรู้ในการพัฒนาศักยภาพบุคลากร สู่การเป็นองค์กรแห่งการเรียนรู้ (Maejo share&learn)				
๑๐๐			โครงการรวบรวมองค์ความรู้จากผู้เชี่ยวชาญแต่ละแขนง เข้าสู่เว็บไซต์			
๑๐๑			กิจกรรมเผยแพร่			
๑๐๒		โครงการจัดทำแผน Digital Integration Management (Digital Ecosystem)				๒๒. Digital Integration Management (Digital Ecosystem)
๑๐๓		โครงการพัฒนาศูนย์ฐานการเรียนรู้ตลอดชีวิต				
๑๐๔			กิจกรรม MOU			
๑๐๕			กิจกรรมสร้างแบรนด์			

สรุปประเด็นยุทธศาสตร์ กลยุทธ์ ตัวชี้วัด และแผนงาน/โครงการ งบประมาณรวมทั้งสิ้น ๒๐๒.๘๘ ล้านบาท ดังตาราง

กลยุทธ์	แผนงานกิจกรรม	ชื่อโครงการ	ตัวชี้วัดโครงการ	หน่วยนับ	ข้อมูลฐาน	ค่าเป้าหมาย พ.ศ. ๒๕...					เงินงบประมาณ (ล้านบาท) พ.ศ ๒๕....					ผู้รับผิดชอบ
					๖๔	๖๕	๖๖	๖๗	๖๘	๖๙	๖๕	๖๖	๖๗	๖๘	๖๙	
๑. Single Data	๑. กำหนดกลุ่มฐานข้อมูลหน่วยงานผู้รับผิดชอบ และจัดหาสิ่งสนับสนุนปรับปรุงครุภัณฑ์ (Collaboration)	๑ โครงการจัดทำแผน MJU Digital Strategy Plan	แผน	แผน		๑	๑	๑	๑	๑	๐.๐๒	๐.๐๒	๐.๐๒	๐.๐๒	๐.๐๒	O กองเทคโนโลยีดิจิทัล
		๒ โครงการปรับปรุงห้องศูนย์ข้อมูลกลาง (Datacenter) เพื่อความมั่นคงปลอดภัยของข้อมูลศูนย์กลาง	ระบบ	ระบบ			๑					๗.๓๐				O กองเทคโนโลยีดิจิทัล
		๓ โครงการจัดหาโปรแกรมสนับสนุนการทำงานทางภูมิศาสตร์ (GIS)	SW	โปรแกรม			๓	๓	๓	๓		๐.๒๐	๐.๒๐	๐.๒๐	๐.๒๐	O กองเทคโนโลยีดิจิทัล
	๒. ออกแบบระบบและรวบรวมฐานข้อมูลที่มีของมหาวิทยาลัย ให้เป็น Single Data (Clustering, Co-Value Creation, Connect)	๔ โครงการพัฒนาระบบ MJU datacenter & dashboard (single Data)	ความสำเร็จ	ร้อยละ	๘๕	๙๐	๙๕	๑๐๐	๑๐๐	๑๐๐	๐.๐๐	๐.๐๐	๐.๐๐	๐.๐๐	๐.๐๐	O กก DSI, ฝ่ายยุทธศาสตร์ฯ S กองเทคโนโลยีดิจิทัล
		๕ โครงการพัฒนาระบบสารสนเทศด้านอาคารสถานที่เชื่อมต่อระบบฐานข้อมูลเชิงพื้นที่	ระบบ	ร้อยละความสำเร็จ			๒๕	๕๐	๗๕	๑๐๐						O กองเทคโนโลยีดิจิทัล
		๖ โครงการปรับปรุงฐานข้อมูลที่ดินและทรัพย์สินรวมถึงโครงสร้างพื้นฐานและสาธารณูปโภคด้วยระบบสารสนเทศภูมิศาสตร์มหาวิทยาลัยแม่โจ้ (MJU ONE MAP)	ความสำเร็จ	ร้อยละ			๒๕	๕๐	๗๕	๑๐๐		๐.๔๐				O กก. แผนแม่บท S กองเทคโนโลยีดิจิทัล

กลยุทธ์	แผนงานกิจกรรม	ชื่อโครงการ	ตัวชี้วัดโครงการ	หน่วยนับ	ข้อมูลฐาน	ค่าเป้าหมาย พ.ศ. ๒๕...					เงินงบประมาณ (ล้านบาท) พ.ศ ๒๕....					ผู้รับผิดชอบ
					๖๔	๖๕	๖๖	๖๗	๖๘	๖๙	๖๕	๖๖	๖๗	๖๘	๖๙	
	๓. เจาะกลุ่มเป้าหมายและเผยแพร่ระบบ (Care & Share)	๗ โครงการสัมมนา Datacenter & Dashboard	ผู้เข้าร่วมโครงการ	คน			๑๐๐	๑๐๐	๑๐๐	๑๐๐		๐.๐๒	๐.๐๒	๐.๐๒	๐.๐๒	O กองเทคโนโลยีดิจิทัล
		๘ โครงการสัมมนาระบบสารสนเทศภูมิศาสตร์	ผู้เข้าร่วมโครงการ	คน			๑๐๐	๑๐๐	๑๐๐	๑๐๐		๐.๐๒	๐.๐๒	๐.๐๒	๐.๐๒	
๒. ERP	๑. กำหนดระบบสารสนเทศเป้าหมาย ผู้รับผิดชอบ และจัดหาสิ่งสนับสนุนปรับปรุงครุภัณฑ์ (Collaboration)	๙ โครงการจัดหาครุภัณฑ์เพื่อการพัฒนาระบบสารสนเทศ		เครื่อง			๑๑	๘	๖	๖		๐.๘๐	๐.๓๐	๐.๑๐	๐.๑๐	O กองเทคโนโลยีดิจิทัล
	๒. วิเคราะห์ออกแบบพัฒนาระบบฐานข้อมูลเชื่อมต่อกับ Data Center (Clustering)	๑๐ โครงการพัฒนาระบบสารสนเทศเพื่อการบริหารจัดการ	ระบบ	ระบบ	๑	๑	๑	๑	๑	๑						O กก. Green U, กก. Green Office, สำนักบริหารฯ , สำนักวิจัยฯ, สำนักหอสมุด , สำนักงานมหาวิทยาลัย S กองเทคโนโลยีดิจิทัล
		๑๑ โครงการพัฒนาระบบสารสนเทศเพื่อการบริการนักศึกษา	ระบบ	ระบบ	๑	๑	๑	๑	๑	๑						
		๑๒ โครงการพัฒนาระบบสารสนเทศด้านวิจัยและบริการวิชาการ	ระบบ	ระบบ	๑	๑	๑	๑	๑	๑						
		๑๓ โครงการพัฒนาระบบสารสนเทศด้านการเงิน	ระบบ	ระบบ	๑	๑	๑	๑	๑	๑						
		๑๔ โครงการพัฒนาระบบสารสนเทศด้านอาคารสถานที่	ระบบ	ระบบ	๑	๑	๑	๑	๑	๑						

กลยุทธ์	แผนงานกิจกรรม	ชื่อโครงการ	ตัวชี้วัดโครงการ	หน่วยนับ	ข้อมูลฐาน	ค่าเป้าหมาย พ.ศ. ๒๕...					เงินงบประมาณ (ล้านบาท) พ.ศ ๒๕....					ผู้รับผิดชอบ
					๖๔	๖๕	๖๖	๖๗	๖๘	๖๙	๖๕	๖๖	๖๗	๖๘	๖๙	
	๓. ปรับปรุงพัฒนาระบบ ERP เชื่อมต่อ Data Center ให้เกิดการนำข้อมูลไปใช้ให้ประโยชน์ (Co-Create Value, Connect	๑๕ โครงการแลกเปลี่ยนเรียนรู้ระบบสารสนเทศเพื่อการบริหารจัดการ ๕ ด้าน	ผู้เข้าร่วมโครงการ	คน			๕๐	๕๐	๕๐	๕๐		๐.๐๒	๐.๐๒	๐.๐๒	๐.๐๒	O กองเทคโนโลยีดิจิทัล
๓. Digital Literary	๑. กำหนดทบทวนแผนพัฒนา กำหนดกลุ่มเป้าหมาย วิทยากร และจัดหาสิ่งสนับสนุนปรับปรุงครุภัณฑ์ (Collaboration)	๑๖ โครงการจัดทำแผนพัฒนาพัฒนาด้าน Digital Literacy	แผน	แผน			๑	๑	๑	๑		๐.๐๒	๐.๐๒	๐.๐๒	๐.๐๒	O กองเทคโนโลยีดิจิทัล
		๑๗ โครงการชุดการพัฒนาทักษะด้านภาษาอังกฤษพื้นฐานด้วยระบบอัจฉริยะผ่านอุปกรณ์พกพาสำหรับนักศึกษา	ระบบ	ร้อยละความสำเร็จ			๒๕	๕๐	๗๕	๑๐๐		๓.๗๐				O กองเทคโนโลยีดิจิทัล
		๑๘ โครงการชุดทดสอบทักษะความรู้เทคโนโลยีสารสนเทศและทักษะดิจิทัลสำหรับผู้ประกอบการและแรงงานของโลกอนาคต	ระบบ	ร้อยละความสำเร็จ			๕๐	๑๐๐				๑.๐๐				O กองเทคโนโลยีดิจิทัล
		๑๙ โครงการพัฒนากระบวนการทำงาน โดยใช้เทคโนโลยีสารสนเทศ เพิ่มประสิทธิภาพการทำงาน ให้สอดรับกับพันธกิจมหาวิทยาลัยอย่างลงตัว	บุคลากร	คน		๑๐๐	๑๐๐	๑๐๐	๑๐๐	๑๐๐		๐.๐๒	๐.๐๒	๐.๐๒	๐.๐๒	O กองเทคโนโลยีดิจิทัล

กลยุทธ์	แผนงานกิจกรรม	ชื่อโครงการ		ตัวชี้วัดโครงการ	หน่วยนับ	ข้อมูลฐาน	ค่าเป้าหมาย พ.ศ. ๒๕...					เงินงบประมาณ (ล้านบาท) พ.ศ ๒๕....					ผู้รับผิดชอบ
						๖๔	๖๕	๖๖	๖๗	๖๘	๖๙	๖๕	๖๖	๖๗	๖๘	๖๙	
	๒. พัฒนาทรัพยากรมนุษย์ เสริมสร้าง พัฒนาศักยภาพและทักษะทางด้านเทคโนโลยีดิจิทัล (Competencies)	๒๐	โครงการพัฒนาสมรรถนะด้าน Digital Literacy	ความพึงพอใจผู้ใช้งานบัณฑิต	ค่าเฉลี่ย	๔	๔.๒	๔.๒	๔.๒	๔.๒	๔.๒	๐.๒๐	๐.๒๐	๐.๒๐	๐.๒๐	๐.๒๐	O สำนักบริหารและพัฒนาวิชาการ S กองเทคโนโลยีดิจิทัล
	๓. นำความรู้ความเข้าและทักษะการใช้เทคโนโลยีดิจิทัล เพื่อเสริมศักยภาพของพื้นที่ให้เกษตรกร (Capacity Building, Care & Share)	๒๑	โครงการหมู่บ้านนักพัฒนาเกษตรดิจิทัล	เกษตรกร	คน		๑๐๐	๑๐๐	๑๐๐	๑๐๐	๑๐๐	๕.๐๐	๕.๐๐	๕.๐๐	๕.๐๐	๕.๐๐	O คณะบริหาร S กองเทคโนโลยีดิจิทัล
		๒๒	โครงการพัฒนาบุคลากรดิจิทัลใหม่เพื่อสนับสนุนงานมหาวิทยาลัยทุกระดับ	บุคลากร	คน		๑๐๐	๑๐๐	๑๐๐	๑๐๐	๑๐๐	๐.๐๒	๐.๐๒	๐.๐๒	๐.๐๒	๐.๐๒	O กองเทคโนโลยีดิจิทัล
๔. Digital Security	๑. กำหนด ตรวจสอบ และปรับปรุง ด้านความมั่นคงปลอดภัยเครื่องแม่ข่ายให้บริการ (Connect)	๒๓	โครงการจัดทำแผน MJU DT Security Plan	แผน	แผน			๑	๑	๑	๑		๐.๐๒	๐.๐๒	๐.๐๒	๐.๐๒	O กกนโยบาย ICT คณะทำงานจัดทำแผน S กองเทคโนโลยีดิจิทัล
		๒๔	โครงการปรับปรุงระบบความปลอดภัยข้อมูลของมหาวิทยาลัยรองรับพรบ. ข้อมูลส่วนบุคคล	ระบบ	ระบบ				๑					๔.๖๐			O กองเทคโนโลยีดิจิทัล

กลยุทธ์	แผนงานกิจกรรม	ชื่อโครงการ		ตัวชี้วัดโครงการ	หน่วยนับ	ข้อมูลฐาน	ค่าเป้าหมาย พ.ศ. ๒๕...					เงินงบประมาณ (ล้านบาท) พ.ศ ๒๕....					ผู้รับผิดชอบ
						๖๔	๖๕	๖๖	๖๗	๖๘	๖๙	๖๕	๖๖	๖๗	๖๘	๖๙	
	๒. ดำเนินการมาตรการความปลอดภัยของข้อมูลตามพรบ. ข้อมูลส่วนบุคคล (PDPA) และการสำรองข้อมูล (Clustering, Responsibility)	๒๕	โครงการรสำรองข้อมูลระบบสารสนเทศและไฟล์ข้อมูลดิจิทัล	ระบบ	ร้อยละ			๒๕	๕๐	๗๕	๑๐๐		๑.๕๐	๐.๕๐	๐.๕๐	๐.๕๐	O กองเทคโนโลยีดิจิทัล
	๓. ให้ความรู้ ความเข้าใจ และตระหนักถึงข้อมูลส่วนบุคคล สำหรับผู้พัฒนาระบบ และผู้ใช้ข้อมูล (Care & Share)	๒๖	โครงการให้ความรู้ ความเข้าใจและตระหนักถึงข้อมูลส่วนบุคคล สำหรับผู้พัฒนาระบบและผู้ใช้ข้อมูล	ช่องทางให้ความรู้	ช่องทาง			๑	๑	๑	๑		๐.๐๒	๐.๐๒	๐.๐๒	๐.๐๒	O กองเทคโนโลยีดิจิทัล
๕. Digital Standard	๑. กำหนดมาตรฐานการให้บริการระบบเครือข่าย ระบบสารสนเทศ และการให้บริการ (Collaboration)	๒๗	โครงการวางแผนพัฒนามาตรฐานการให้บริการระบบเครือข่าย ระบบสารสนเทศและการให้บริการ	แผน	แผน			๑	๑	๑	๑		๐.๐๒	๐.๐๒	๐.๐๒	๐.๐๒	O กองเทคโนโลยีดิจิทัล
	๒. จัดหาสิ่งสนับสนุนมาตรฐานสากล (Clustering)	๒๘	โครงการพัฒนาระบบ UniConn	มีระบบฐานข้อมูล (Big Data) ที่เชื่อมโยง อว วน.	ร้อยละความสำเร็จ	-	๒๐	๔๐	๖๐	๘๐	๑๐๐	๐.๙๐	๐.๕๐	๐.๕๐	๐.๕๐	๐.๕๐	O กองเทคโนโลยีดิจิทัล
		๒๙	โครงการพัฒนามาตรฐานการให้บริการระบบเครือข่าย ระบบสารสนเทศและการให้บริการ	Standard Operating	ร้อยละความสำเร็จ			๒๕	๕๐	๗๕	๑๐๐		๗.๐๐				O กองเทคโนโลยีดิจิทัล
		๓๐	โครงการระบบ Digital Signature และจัดการเอกสารในรูปแบบอิเล็กทรอนิกส์	ระบบ	ระบบ			๑	๑	๑	๑		๑.๐๐	๐.๕๐	๐.๕๐	๐.๕๐	O กองเทคโนโลยีดิจิทัล

กลยุทธ์	แผนงานกิจกรรม	ชื่อโครงการ	ตัวชี้วัดโครงการ	หน่วยนับ	ข้อมูลฐาน	ค่าเป้าหมาย พ.ศ. ๒๕...					เงินงบประมาณ (ล้านบาท) พ.ศ ๒๕....					ผู้รับผิดชอบ
					๖๔	๖๕	๖๖	๖๗	๖๘	๖๙	๖๕	๖๖	๖๗	๖๘	๖๙	
	๓. เชื่อมต่อให้เกิดการนำข้อมูลไปใช้ให้ประโยชน์ (Connect, Care & Care)	๓๑ โครงการปรับปรุงชุดฐานข้อมูลตามมาตรฐานสากลที่มีการเปิดเผยข้อมูลผ่านศูนย์ข้อมูลเปิด ด้านการศึกษา	ชุดข้อมูล	กลุ่ม			๓	๓	๓	๓						O กองเทคโนโลยีดิจิทัล
๖. Re-Design Process	๑. กำหนดกระบวนการเป้าหมายหน่วยงานเจ้าภาพ (Collaboration, Concentration)	๓๒ โครงการวิเคราะห์กระบวนงาน เพื่อ Redesign Process	แผน	แผน			๑	๑	๑	๑		๐.๐๒	๐.๐๒	๐.๐๒	๐.๐๒	O กองเทคโนโลยีดิจิทัล
	๒. ปรับปรุงพัฒนาเชื่อมต่อระบบร่วมกับการใช้เครื่องมือสนับสนุนการทำงาน (Connect, Co-Value Creation, Convergence)	๓๓ โครงการเพิ่มประสิทธิภาพระบบตรวจสอบเวลาทำงาน	ความสำเร็จ	ร้อยละ		๕๐	๑๐๐									O กองเทคโนโลยีดิจิทัล
		๓๔ โครงการพัฒนาระบบยานพาหนะ	ความสำเร็จ	ร้อยละ	๕๐	๑๐๐										
		๓๕ โครงการเชื่อมต่อระบบ digital Signature กับระบบสารสนเทศเพื่อการบริหารจัดการ														
		๓๖ โครงการพัฒนาระบบเพื่อลดขั้นตอนลดรายจ่าย														
	๓. ใช้งานระบบและทรัพยากรร่วมกัน (Care & Share)	๓๗ โครงการแลกเปลี่ยนเรียนรู้ระบบสารสนเทศเพื่อลดขั้นตอนการปฏิบัติงาน ลดรายจ่าย	ผู้เข้าร่วมโครงการ	คน			๕๐	๕๐	๕๐	๕๐		๐.๐๒	๐.๐๒	๐.๐๒	๐.๐๒	O กองเทคโนโลยีดิจิทัล

กลยุทธ์	แผนงานกิจกรรม	ชื่อโครงการ		ตัวชี้วัดโครงการ	หน่วยนับ	ข้อมูลฐาน	ค่าเป้าหมาย พ.ศ. ๒๕...					เงินงบประมาณ (ล้านบาท) พ.ศ ๒๕....					ผู้รับผิดชอบ
						๖๔	๖๕	๖๖	๖๗	๖๘	๖๙	๖๕	๖๖	๖๗	๖๘	๖๙	
๗. Digital Service Innovation	๑. เลือกบริการและระบบการเกษตรกรรมที่โดดเด่น (Concentration)	๓๘	โครงการคัดสรรบริการและระบบการเกษตรที่โดดเด่น	แผน	แผน	-		๑	๑	๑	๑		๐.๐๒	๐.๐๒	๐.๐๒	๐.๐๒	DSI/คณะ
		๓๙	โครงการจัดสิ่งสนับสนุนเพื่อการวิจัยด้าน Digital Service (Digital Service Work Shop space)	ห้อง	ห้อง			๑					๐.๑๐				O กองเทคโนโลยีดิจิทัล
	๒. วิจัยพัฒนาระบบเทคโนโลยีนวัตกรรมด้านการให้บริการและเทคโนโลยีเพื่อการเกษตร (Convergence, Co-Value Creation)	๔๐	โครงการพัฒนาระบบ MJU Digital Services and Trainings	จำนวนบริการดิจิทัล	บริการ	๑๓	๑๓	๑๓	๑๓	๑๓	๑๓	๕.๐๐	๕.๐๐	๕.๐๐	๕.๐๐	๕.๐๐	DSI/คณะ
		๔๑	โครงการวิจัยพัฒนานวัตกรรม	จำนวน	ระบบ	-		๑	๑	๑	๑		๑.๐๐	๑.๐๐	๑.๐๐	๑.๐๐	DSI/คณะ
	๓. สร้างเครือข่ายและถ่ายทอดองค์ความรู้ (Care & Share)	๔๒	โครงการสัมมนา MJU Digital Services & Innovation	ผู้เข้าร่วมโครงการ	คน			๑๐๐	๑๐๐	๑๐๐	๑๐๐		๐.๐๒	๐.๐๒	๐.๐๒	๐.๐๒	O กองเทคโนโลยีดิจิทัล
๘. Product/Service Value Creation	๑. กำหนดแผนการพัฒนาโครงสร้างพื้นฐานของมหาวิทยาลัยแม่โจ้สนับสนุนการสร้างมูลค่าเพิ่มให้กับสินค้าและบริการ (Collaboration)	๔๓	โครงการจัดทำแผนการพัฒนาโครงสร้างพื้นฐานของมหาวิทยาลัยแม่โจ้รองรับการขยายตัวของฟาร์มอัจฉริยะ	แผน	แผน	-		๑	๑	๑	๑		๐.๐๒	๐.๐๒	๐.๐๒	๐.๐๒	DSI/คณะ

กลยุทธ์	แผนงานกิจกรรม	ชื่อโครงการ	ตัวชี้วัดโครงการ	หน่วยนับ	ข้อมูลฐาน	ค่าเป้าหมาย พ.ศ. ๒๕...					เงินงบประมาณ (ล้านบาท) พ.ศ ๒๕....					ผู้รับผิดชอบ
					๖๔	๖๕	๖๖	๖๗	๖๘	๖๙	๖๕	๖๖	๖๗	๖๘	๖๙	
	๒. เสริมสร้างศักยภาพการพัฒนาตามยุทธศาสตร์ให้เกิดประโยชน์สูงสุด สามารถเชื่อมต่อโครงข่ายกันได้อย่างทั่วถึง มีความมั่นคง ปลอดภัยและเป็นมิตรกับสิ่งแวดล้อม (Connect, Capacity Building, Responsibility, Co-Value Creation, Concentration, Convergence)	๔๔ โครงการปรับปรุงโครงสร้างพื้นฐานของมหาวิทยาลัยแม่โจ้รองรับการขยายตัวของฟาร์มอัจฉริยะ	ความสำเร็จในการพัฒนาโครงสร้างพื้นฐาน ICT Infrastructure for Smart Farm, Green U., Digital U.	แห่ง	๓	๓	๓	๓	๓	๓	๕.๐๐	๕.๐๐	๕.๐๐	๕.๐๐	๕.๐๐	O กองเทคโนโลยีดิจิทัล
	๓. วิจัยพัฒนา Product/Service Value Creation (Care & Share)	๔๕ โครงการวิจัยพัฒนานวัตกรรมเทคโนโลยีเพื่อการเกษตร	จำนวน	ระบบ	-		๑	๑	๑	๑		๑.๐๐	๑.๐๐	๑.๐๐	๑.๐๐	DSI/คณะ
๙. Digital Administration	๑. กำหนดและวางแผนพัฒนาระบบด้านนโยบายและยุทธศาสตร์ (Collaboration	๔๖ โครงการจัดทำแผนพัฒนาระบบสารสนเทศเพื่อการขับเคลื่อนแผนยุทธศาสตร์	แผน	แผน			๑	๑	๑	๑		๐.๐๒	๐.๐๒	๐.๐๒	๐.๐๒	O กองแผนงาน S กองเทคโนโลยีดิจิทัล

กลยุทธ์	แผนงานกิจกรรม	ชื่อโครงการ	ตัวชี้วัดโครงการ	หน่วยนับ	ข้อมูลฐาน	ค่าเป้าหมาย พ.ศ. ๒๕...					เงินงบประมาณ (ล้านบาท) พ.ศ ๒๕....					ผู้รับผิดชอบ
					๖๔	๖๕	๖๖	๖๗	๖๘	๖๙	๖๕	๖๖	๖๗	๖๘	๖๙	
	๒. พัฒนาระบบเทคโนโลยีดิจิทัลมาช่วยแปลงแผนพัฒนาระดับยุทธศาสตร์ ลงสู่แผนปฏิบัติการ (Concentration)	๔๗ โครงการระบบวิเคราะห์ความคิดเห็นและข่าวสารบนระบบสื่อสังคมออนไลน์เพื่อการพัฒนายุทธศาสตร์ทางด้านการตลาดเพื่อการเกษตรแบบดิจิทัล	ระบบ	ร้อยละความสำเร็จ			๒๕	๕๐	๗๕	๑๐๐		๒.๐๐				O กองแผนงาน S กองเทคโนโลยีดิจิทัล
		๔๘ โครงการปรับปรุงและพัฒนาระบบสารสนเทศด้านการขับเคลื่อนแผนและยุทธศาสตร์														
	๓. เจาะกลุ่มเป้าหมายและส่งเสริมการใช้งานระบบ (Care & Share)	๔๙ โครงการสัมมนาระบบสารสนเทศเพื่อการขับเคลื่อนแผนยุทธศาสตร์	ผู้เข้าร่วมโครงการ	คน			๑๐๐	๑๐๐	๑๐๐	๑๐๐		๐.๐๒	๐.๐๒	๐.๐๒	๐.๐๒	O กองแผนงาน S กองเทคโนโลยีดิจิทัล
๑๐. Digital Linkage	๑. กำหนดเลือกวิทยาเขตและชุมชนเป้าหมาย (Collaboration)	๕๐ โครงการสร้างเครือข่ายชุมชนดิจิทัล										๐.๐๒	๐.๐๒	๐.๐๒	๐.๐๒	O กองเทคโนโลยีดิจิทัล
		๕๑ โครงการเข้าร่วมเครือข่ายองค์กรทั้งภายในและภายนอกองค์กร Capacity การพัฒนามหาวิทยาลัยไปสู่การเป็นมหาวิทยาลัยดิจิทัล										๐.๐๕	๐.๐๕	๐.๐๕	๐.๐๕	O กองเทคโนโลยีดิจิทัล
	๒. จัดหาสิ่งสนับสนุน (Capacity Building, Responsibility)	๕๒ โครงการจัดทำห้องการเรียนการสอนระหว่างวิทยาเขต					๑	๑				๑.๗๐	๑.๗๐			O กองเทคโนโลยีดิจิทัล
	๓. เชื่อมต่อการเรียนการสอนระหว่างวิทยาเขต (Connect, Care & Share)	๕๓ โครงการเชื่อมต่อเครือข่ายระบบการเรียนการสอนระหว่างวิทยาเขต														

กลยุทธ์	แผนงานกิจกรรม	ชื่อโครงการ	ตัวชี้วัดโครงการ	หน่วยนับ	ข้อมูลฐาน	ค่าเป้าหมาย พ.ศ. ๒๕...					เงินงบประมาณ (ล้านบาท) พ.ศ ๒๕....					ผู้รับผิดชอบ
					๖๔	๖๕	๖๖	๖๗	๖๘	๖๙	๖๕	๖๖	๖๗	๖๘	๖๙	
๑๑. Digital Content	๑. กำหนดแผนรายวิชา (Collaboration, Clustering)	๕๔ โครงการจัดทำแผนพัฒนาหลักสูตรการเรียนรู้ตลอดวิชาการสำหรับการพัฒนาทักษะสมัยใหม่แบบเปิดสำหรับสังคม	แผน	แผน			๑	๑	๑	๑		๐.๐๒	๐.๐๒	๐.๐๒	๐.๐๒	O คณะ S กองเทคโนโลยีดิจิทัล
	๒. พัฒนาหลักสูตร (Co-Value Creation)	๕๕ โครงการระบบจัดการเรียนรู้ตลอดวิชาการสำหรับการพัฒนาทักษะสมัยใหม่แบบเปิดสำหรับสังคม (Microsoft Community Training for Cloud MOOC)	ระบบ	ร้อยละความสำเร็จ			๕๐	๑๐๐				๑.๕๐				O กองเทคโนโลยีดิจิทัล
	๓. เผยแพร่ Care & Share	๕๖ กิจกรรมเผยแพร่ Digital Content														
๑๒. Product/Service Champion	๑. กำหนดแผนการพัฒนาโครงสร้างพื้นฐานของมหาวิทยาลัยแม่โจ้รองรับการพัฒนา Product/Service Champion (Collaboration)	๕๗ โครงการจัดทำแผนการพัฒนาโครงสร้างพื้นฐานของมหาวิทยาลัยแม่โจ้รองรับการพัฒนา Product/Service Champion	แผน	แผน			๑	๑	๑	๑		๐.๐๒	๐.๐๒	๐.๐๒	๐.๐๒	O คณะ S กองเทคโนโลยีดิจิทัล

กลยุทธ์	แผนงานกิจกรรม	ชื่อโครงการ		ตัวชี้วัดโครงการ	หน่วยนับ	ข้อมูลฐาน	ค่าเป้าหมาย พ.ศ. ๒๕...					เงินงบประมาณ (ล้านบาท) พ.ศ ๒๕....					ผู้รับผิดชอบ
						๖๔	๖๕	๖๖	๖๗	๖๘	๖๙	๖๕	๖๖	๖๗	๖๘	๖๙	
	๒. เสริมสร้างศักยภาพการพัฒนาตามยุทธศาสตร์ให้เกิดประโยชน์สูงสุด สามารถเชื่อมต่อโครงข่ายกันได้อย่างทั่วถึง มีความมั่นคง ปลอดภัยและเป็นมิตรกับสิ่งแวดล้อม (Connect, Capacity Building, Responsibility)	๕๘	โครงการปรับปรุงโครงสร้างพื้นฐานของมหาวิทยาลัยแม่โจ้รองรับการพัฒนาต้นแบบผลิตภัณฑ์หรือบริการ Product/Service Champion											๗.๐๐			O กองเทคโนโลยีดิจิทัล
	๓. อบรมเทคโนโลยีดิจิทัลสนับสนุนการพัฒนา Product/Service Champion (Care & Share)	๕๙	โครงการอบรมเทคโนโลยีดิจิทัล สนับสนุนการพัฒนา Product/Service Champion	ผู้เข้าร่วมโครงการ	คน			๔๐	๔๐	๔๐	๔๐		๐.๐๒	๐.๐๒	๐.๐๒	๐.๐๒	O คณะ S กองเทคโนโลยีดิจิทัล
๑๓. Technology Reach Level (Learning Innovation)	๑. กำหนดกลุ่มเป้าหมาย (Care & Share)	๖๐	โครงการวางแผนการพัฒนา Technology Reach Level (Learning Innovation)	แผน	แผน			๑	๑	๑	๑		๐.๐๒	๐.๐๒	๐.๐๒	๐.๐๒	O คณะ S กองเทคโนโลยีดิจิทัล
	๒. จัดทำแหล่งเผยแพร่ความรู้ระดับมาตรฐานสากล (Connect)	๖๑	โครงการจัดทำและรวมรวมบทความวารสารแม่โจ้เทคโนโลยีสารสนเทศ มหาวิทยาลัยแม่โจ้	มาตรฐานวารสาร	ร้อยละ			๒๕	๕๐	๗๕	๑๐๐						O กองเทคโนโลยีดิจิทัล

กลยุทธ์	แผนงานกิจกรรม	ชื่อโครงการ	ตัวชี้วัดโครงการ	หน่วยนับ	ข้อมูลฐาน	ค่าเป้าหมาย พ.ศ. ๒๕...					เงินงบประมาณ (ล้านบาท) พ.ศ ๒๕....					ผู้รับผิดชอบ
					๖๔	๖๕	๖๖	๖๗	๖๘	๖๙	๖๕	๖๖	๖๗	๖๘	๖๙	
		๖๒ โครงการพัฒนาสื่อและเทคโนโลยีดิจิทัลเพื่อการศึกษาและการเรียนรู้ตลอดชีวิต (MJU MOOC)										๐.๐๕	๐.๐๕	๐.๐๕	๐.๐๕	O กองเทคโนโลยีดิจิทัล
		๖๓ โครงการพัฒนา(จัดหา) ระบบประมวลผลระดับสูงสำหรับงานวิจัย		ระบบ			๑					๑.๐๐				O กองเทคโนโลยีดิจิทัล
	๓. นำองค์ความรู้เผยแพร่ออนไลน์ (care & share)	๖๔ กิจกรรมเผยแพร่องค์ความรู้เผยแพร่ออนไลน์														
๑๔. Matrix Structure (SPO)	๑. วิเคราะห์โครงสร้างองค์กร (Concentration)	๖๕ โครงการยกระดับโครงสร้างหน่วยงานดิจิทัลระดับมหาวิทยาลัย	ความสำเร็จ	ร้อยละความสำเร็จ	-	๒๐	๔๐	๖๐	๘๐	๑๐๐		๐.๐๑				O กองเทคโนโลยีดิจิทัล
	๒. รวบรวมบุคลากรงานดิจิทัล (Connect, Collaboration)	๖๖ โครงการรวบรวมบุคลากรงานดิจิทัล										๐.๐๑				
	๓. จัดตั้งหน่วยงานดิจิทัลระดับมหาวิทยาลัยและสร้างเครือข่ายความร่วมมือสรรหางบประมาณ (Collaboration)	๖๗ โครงการจัดตั้งหน่วยงานดิจิทัล										๐.๐๑				
		๖๘ โครงการ MOU เครือข่ายความร่วมมือ	จำนวนเครือข่ายความร่วมมือ	จำนวน	๒	๒	๒	๑	๑	๑		๐.๐๒	๐.๐๒	๐.๐๒	๐.๐๒	DSI/DT/คณะ
๑๕. Digital Platform	๑. จัดทำแผน (Collaboration)	๖๙ โครงการจัดทำแผน Digital Platform	แผน	แผน			๑	๑	๑	๑		๐.๐๒	๐.๐๒	๐.๐๒	๐.๐๒	O กก DSI, ฝ่ายยุทธศาสตร์ฯ S กองเทคโนโลยีดิจิทัล

กลยุทธ์	แผนงานกิจกรรม	ชื่อโครงการ		ตัวชี้วัดโครงการ	หน่วยนับ	ข้อมูลฐาน	ค่าเป้าหมาย พ.ศ. ๒๕...					เงินงบประมาณ (ล้านบาท) พ.ศ ๒๕....					ผู้รับผิดชอบ
						๖๔	๖๕	๖๖	๖๗	๖๘	๖๙	๖๕	๖๖	๖๗	๖๘	๖๙	
	๒. ขับเคลื่อน (Connect, Co-Value Creation, Concentration, Convergence, Capacity Building, Clustering, Competencies, Responsibility)	๗๐	กิจกรรมขับเคลื่อนการพัฒนา Digital Platform														
	๓. ถ่ายทอด (Care & Share)	๗๑	โครงการ Leadership Human to ๕ MJU Digital Platform	ผู้เข้าร่วมโครงการ	คน			๔๐	๔๐	๔๐	๔๐		๐.๐๒	๐.๐๒	๐.๐๒	๐.๐๒	O กองเทคโนโลยีดิจิทัล
๑๖. Dashboard	๑. กำหนดและทบทวนแผนพัฒนาระบบ MJU Dashboard (Collaboration)	๗๒	โครงการจัดทำแผน MJU Dashboard Requirement ๓ ระดับชั้น	แผน	แผน			๑	๑	๑	๑		๐.๐๒	๐.๐๒	๐.๐๒	๐.๐๒	O กก DSI, ฝ่ายยุทธศาสตร์ฯ S กองเทคโนโลยีดิจิทัล
	๒. พัฒนาระบบเพื่อสนับสนุนการตัดสินใจของผู้บริหารแยกตามภารกิจ ๓ ระดับชั้นในมหาวิทยาลัย (Concentration, Co-Value Creation, Clustering)	๗๓	โครงการพัฒนาระบบวิเคราะห์และแสดงผลหลายมิติเพื่อต่อยอดงานวิจัยของมหาวิทยาลัยแม่โจ้	ระบบ	ระบบ						๑					๗.๓๐	O สำนักวิจัยฯ S กองเทคโนโลยีดิจิทัล
		๗๔	โครงการพัฒนาระบบ Datacenter & MJU Dashboard (Dashboard)	มี Data Center เป็นฐานข้อมูลเดียวกัน	ร้อยละความสำเร็จ	๘๕	๙๐	๙๕	๑๐๐	๑๐๐	๑๐๐	๐.๗๐	๐.๗๐	๐.๗๐	๐.๗๐	๐.๗๐	O กก. DSI, ทุกคณะสำนัก, S กองเทคโนโลยีดิจิทัล
	๓. เจาะกลุ่มเป้าหมาย	๗๕	โครงการสัมมนา Dashboard	ผู้เข้าร่วมโครงการ	คน			๔๐	๔๐	๔๐	๔๐		๐.๐๒	๐.๐๒	๐.๐๒	๐.๐๒	O กก.DSI S กอง

กลยุทธ์	แผนงานกิจกรรม	ชื่อโครงการ	ตัวชี้วัดโครงการ	หน่วยนับ	ข้อมูลฐาน	ค่าเป้าหมาย พ.ศ. ๒๕...					เงินงบประมาณ (ล้านบาท) พ.ศ ๒๕....					ผู้รับผิดชอบ
					๖๔	๖๕	๖๖	๖๗	๖๘	๖๙	๖๕	๖๖	๖๗	๖๘	๖๙	
	และส่งเสริมการใช้งานระบบ (Care & Share)															เทคโนโลยีดิจิทัล
๑๗. Network	๑. กำหนดกลุ่มเป้าหมาย (Collaboration)	๗๖ โครงการจัดทำแผนพัฒนาเครือข่ายชุมชุนดิจิทัล	แผน	แผน			๑	๑	๑	๑		๐.๐๒	๐.๐๒	๐.๐๒	๐.๐๒	O กองเทคโนโลยีดิจิทัล
	๒. สร้างเครือข่ายความร่วมมือในการเผยแพร่องค์ความรู้และบริการในรูปแบบ Digital Platform (Connect)	๗๗ โครงการสร้างเครือข่ายชุมชุนดิจิทัล Market online	Digital Platform สำหรับการเผยแพร่องค์ความรู้และบริการในระดับประเทศและระดับสากล	แหล่ง	-	๑	๑	๑	๑	๑	๒.๐๐	๐.๕๐	๐.๕๐	๐.๕๐	๐.๕๐	O สำนักทรัพย์สิน S กองเทคโนโลยีดิจิทัล
	๓. เจาะกลุ่มเป้าหมายสร้างเครือข่ายและส่งเสริมการใช้งานระบบ (Care & Share)	๗๘ โครงการสัมมนาเครือข่ายชุมชุนดิจิทัล	ผู้เข้าร่วมโครงการ	กลุ่ม			๑	๑	๑	๑		๐.๐๒	๐.๐๒	๐.๐๒	๐.๐๒	O กองเทคโนโลยีดิจิทัล
๑๘. New Knowledge	๑. รวบรวมกลุ่มผู้เชี่ยวชาญ (Collaboration, Connect)	๗๙ กิจกรรมรวบรวมผู้เชี่ยวชาญ														
	๒. สกัดและรวบรวมองค์ความรู้ใหม่ (Co-Value Creation, Clustering)	๘๐ โครงการพบปะผู้เชี่ยวชาญฐานเรียนรู้	ผู้เข้าร่วมโครงการ	คน			๕๐	๕๐	๕๐	๕๐		๐.๐๒	๐.๐๒	๐.๐๒	๐.๐๒	O กองเทคโนโลยีดิจิทัล
	๓. เผยแพร่องค์ความรู้ (Care & Share)	๘๑ กิจกรรมเผยแพร่องค์ความรู้เผยแพร่ออนไลน์														

กลยุทธ์	แผนงานกิจกรรม	ชื่อโครงการ		ตัวชี้วัดโครงการ	หน่วยนับ	ข้อมูลฐาน	ค่าเป้าหมาย พ.ศ. ๒๕...					เงินงบประมาณ (ล้านบาท) พ.ศ ๒๕....					ผู้รับผิดชอบ
						๖๔	๖๕	๖๖	๖๗	๖๘	๖๙	๖๕	๖๖	๖๗	๖๘	๖๙	
๑๙. Good Governance	๑. กำหนดแผน (Collaboration)	๘๒	โครงการกำหนดแผนพัฒนา Good Governance	แผน	แผน			๑	๑	๑	๑		๐.๐๒	๐.๐๒	๐.๐๒	๐.๐๒	O กองเทคโนโลยีดิจิทัล
	๒. พัฒนาระบบบริหารจัดการเพื่อการพัฒนางานและการปฏิบัติงานของบุคลากรที่คล่องตัว และระบบช่วยในการตัดสินใจ (Concentration)	๘๓	โครงการพัฒนาระบบสารสนเทศเพื่อการบริหารงานคลัง E-FIN เชื่อมต่อ ภาครัฐ	เกิดการเชื่อมโยงข้อมูลใน ๓ ระบบหลักด้านการบริหารจัดการงบประมาณ	ระบบ						๑					๐.๕๐	O กองคลัง S กองเทคโนโลยีดิจิทัล
		๘๔	โครงการพัฒนาระบบแผนพัฒนารายบุคคลออนไลน์ (IDP Online)	ระบบ	ร้อยละความสำเร็จ	๒๐	๔๐	๖๐	๘๐	๑๐๐	๑๐๐						
		๘๕	โครงการพัฒนาระบบสารสนเทศการประเมินผลการปฏิบัติงาน(Performance Management System)	ระบบ	ร้อยละความสำเร็จ	๒๐	๔๐	๖๐	๘๐	๑๐๐	๑๐๐						
	๓. เจาะกลุ่มเป้าหมายและส่งเสริมการใช้งานระบบ (Competencies, Care & Share)	๘๖	โครงการสัมมนาระบบ Good Governance	ผู้เข้าร่วมโครงการ	คน			๔๐	๔๐	๔๐	๔๐		๐.๐๒	๐.๐๒	๐.๐๒	๐.๐๒	

กลยุทธ์	แผนงานกิจกรรม	ชื่อโครงการ	ตัวชี้วัดโครงการ	หน่วยนับ	ข้อมูลฐาน	ค่าเป้าหมาย พ.ศ. ๒๕...					เงินงบประมาณ (ล้านบาท) พ.ศ ๒๕....					ผู้รับผิดชอบ
					๖๔	๖๕	๖๖	๖๗	๖๘	๖๙	๖๕	๖๖	๖๗	๖๘	๖๙	
๒๐. World Classroom Future Education	๑. จัดหาหรือพัฒนารูปแบบการเรียนการสอนรูปแบบใหม่ (High Potential) รองรับการเรียนรู้ได้ทุกที่ และห้องเรียนเสมือนจริง ห้องเรียนระดับโลก (Convergence)	๘๗ โครงการวางแผนพัฒนาปแบบการเรียนการสอนรูปแบบใหม่ (High Potential) รองรับการเรียนรู้ได้ทุกที่ และห้องเรียนเสมือนจริง ห้องเรียนระดับโลก(Convergence)	แผน	แผน			๑	๑	๑	๑		๐.๐๒	๐.๐๒	๐.๐๒	๐.๐๒	O กอง เทคโนโลยีดิจิทัล
		๘๘ โครงการสิทธิ์การใช้ซอฟต์แวร์สำหรับสถาบันการศึกษา (Microsoft Campus License)	SW	โปรแกรม	๑	๑	๑	๑	๑	๑	๒.๐๐	๒.๐๐	๒.๐๐	๒.๐๐	๒.๐๐	O กก. Software S กอง เทคโนโลยีดิจิทัล
		๘๙ โครงการซอฟต์แวร์ลิขสิทธิ์สำหรับการเรียนการสอน การวิจัย และการสนับสนุนการทำงานในมหาวิทยาลัย	SW	โปรแกรม	๙	๙	๙	๙	๙	๙	๒.๐๐	๒.๐๐	๒.๐๐	๒.๐๐	๒.๐๐	O กก. Software S กอง เทคโนโลยีดิจิทัล
		๙๐ โครงการเพิ่มประสิทธิภาพระบบห้อง Studio เพื่อรองรับการให้บริการการเรียนการสอนการประชุมแบบ Virtualization สำหรับอาจารย์และนักศึกษา	ระบบ	ระบบ			๑					๐.๐๗				O กอง เทคโนโลยีดิจิทัล
		๙๑ โครงการระบบจัดการสอบวัดความรู้ในรูปแบบดิจิทัล (Digital Assessment Platform)	ระบบ	ร้อยละความสำเร็จ			๒๕	๕๐	๗๕	๑๐๐		๓.๐๐				O กอง เทคโนโลยีดิจิทัล
		๙๒ โครงการระบบจัดการเรียนรู้ประสิทธิภาพสูงสำหรับการเรียนการสอนแบบผสมผสานที่ยืดหยุ่นและปรับเปลี่ยนได้ (Hy Flex Learning Platform)	ระบบ	ร้อยละความสำเร็จ			๒๕	๕๐	๗๕	๑๐๐		๓.๐๐				O กอง เทคโนโลยีดิจิทัล

กลยุทธ์	แผนงานกิจกรรม	ชื่อโครงการ	ตัวชี้วัดโครงการ	หน่วยนับ	ข้อมูลฐาน	ค่าเป้าหมาย พ.ศ. ๒๕...					เงินงบประมาณ (ล้านบาท) พ.ศ ๒๕....					ผู้รับผิดชอบ
					๖๔	๖๕	๖๖	๖๗	๖๘	๖๙	๖๕	๖๖	๖๗	๖๘	๖๙	
		๙๓ โครงการระบบจัดการเรียนการสอนในรูปแบบห้องปฏิบัติการเสมือน (Virtual) สำหรับการเรียนรูปในรูปแบบผสมผสานและยืดหยุ่น (Hy Flex Learning)														
		๙๔ โครงการปรับปรุงระบบให้บริการข้อมูลศูนย์กลางของมหาวิทยาลัยแม่โจ้ เพื่อรองรับการเรียนการสอนแบบไฮบริด	ระบบ	ระบบ			๑					๑๑.๑๐				O กองเทคโนโลยีดิจิทัล
	๒. บริการรูปแบบการเรียนการสอนให้อยู่ในรูปแบบดิจิทัลสมัยใหม่ (Connect)	๙๕ โครงการระบบจัดการเรียนรู้ตลอดวิชาการสำหรับการพัฒนาทักษะสมัยใหม่แบบเปิดสำหรับสังคม														
		๙๖ โครงการพัฒนานวัตกรรมสำหรับการเรียนการสอนการศึกษาตลอด ชีวิต ห้องเรียนอัจฉริยะและสภาพแวดล้อม การสอนและการเรียนรู้รูปแบบใหม่														
	๓. ส่งเสริมการใช้งานระบบ (Care & Share)	๙๗ โครงการขยายขอบเขตการให้บริการข้อมูลสารสนเทศมหาวิทยาลัยแม่โจ้เพื่อรองรับการเรียนการสอนแบบไฮบริด	ระบบ	ระบบ				๑					๑๓.๓๐			O สำนักหอสมุด, สำนักบริหารและพัฒนาวิชาการ S กองเทคโนโลยีดิจิทัล
๒๑. Learning Organization (Digital Academy)	๑. จัดทำแหล่งเผยแพร่ความรู้ระดับมาตรฐานสากล (Connect)	๙๘ โครงการจัดทำแผน Learning Organization (Digital Academy)	แผน	แผน			๑	๑	๑	๑		๐.๐๒	๐.๐๒	๐.๐๒	๐.๐๒	O กองเทคโนโลยีดิจิทัล

กลยุทธ์	แผนงานกิจกรรม	ชื่อโครงการ		ตัวชี้วัดโครงการ	หน่วยนับ	ข้อมูลฐาน	ค่าเป้าหมาย พ.ศ. ๒๕...					เงินงบประมาณ (ล้านบาท) พ.ศ ๒๕....					ผู้รับผิดชอบ
						๖๔	๖๕	๖๖	๖๗	๖๘	๖๙	๖๕	๖๖	๖๗	๖๘	๖๙	
		๙๙	โครงการพัฒนาเว็บไซต์เพื่อรวบรวมองค์ความรู้ในการพัฒนาศักยภาพบุคลากร สู่การเป็นองค์กรแห่งการเรียนรู้ (Maejo share&learn)										๐.๐๕				O กองเทคโนโลยีดิจิทัล
	๒. รวบรวมองค์ความรู้จากผู้เชี่ยวชาญแต่ละแขนง (Capture Knowledge) (convergence)	๑๐๐	โครงการรวบรวมองค์ความรู้จากผู้เชี่ยวชาญแต่ละแขนงเข้าสู่เว็บไซต์	แผน	แผน			๑	๑	๑	๑		๐.๐๒	๐.๐๒	๐.๐๒	๐.๐๒	O กองเทคโนโลยีดิจิทัล
	๓. เผยแพร่องค์ความรู้จากผู้เชี่ยวชาญแต่ละแขนง (Care & Share)	๑๐๑	กิจกรรมเผยแพร่														
๒๒. Digital Integration Management (Digital Ecosystem)	๑. เก็บข้อมูลที่จำเป็นจากลูกค้าเพื่อทำเป็นฐานข้อมูลปรับเปลี่ยน product เพื่อตอบโจทย์และสร้างมูลค่า (Concentration)	๑๐๒	โครงการจัดทำแผน Digital Integration Management (Digital Ecosystem)	แผน	แผน			๑	๑	๑	๑		๐.๐๒	๐.๐๒	๐.๐๒	๐.๐๒	O กองเทคโนโลยีดิจิทัล
		๑๐๓	โครงการพัฒนาศูนย์ฐานการเรียนรู้ตลอดชีวิต										๐.๐๕				O กองเทคโนโลยีดิจิทัล

กลยุทธ์	แผนงานกิจกรรม	ชื่อโครงการ	ตัวชี้วัดโครงการ	หน่วยนับ	ข้อมูลฐาน	ค่าเป้าหมาย พ.ศ. ๒๕...					เงินงบประมาณ (ล้านบาท) พ.ศ ๒๕....					ผู้รับผิดชอบ
					๖๔	๖๕	๖๖	๖๗	๖๘	๖๙	๖๕	๖๖	๖๗	๖๘	๖๙	
	๒. จับมือกับพาร์ทเนอร์ที่คิดว่าเข้ากันได้กับผลิตภัณฑ์ของคุณหรือมีเป้าหมายเดียวกัน ต้องการขยายกิจการให้เติบโตเหมือนกัน (Collaboration)	๑๐๔ กิจกรรม MOU										๐.๐๒	๐.๐๒	๐.๐๒	๐.๐๒	
	๓. สร้างความสัมพันธ์ระหว่างแบรนด์ให้แข็งแรง เชื่อมโยง product ของทั้งสองฝ่ายเพื่อทำฐานลูกค้าให้กว้างขึ้น Digital Integration Management (Digital Ecosystem) (Connect)	๑๐๕ กิจกรรมสร้างแบรนด์										๐.๐๒	๐.๐๒	๐.๐๒	๐.๐๒	

สรุปรายการผลผลิตที่ได้ในแต่ละกลยุทธ์

Strategy	๒๕๖๕	๒๕๖๖	๒๕๖๗	๒๕๖๘	๒๕๖๙
๑. Single Data	๑. Single Data ๒๐% ๒. ฐานข้อมูลอาคาร รองรับข้อมูลด้านพลังงาน	๑.Single Data ๔๐% ๒.MJU ONE MAP ๒๕% ๓.ฐานข้อมูลอาคาร รองรับ GIS ๒๕%	๑. Single Data ๖๐% ๒.MJU ONE MAP ๕๐% ๓.ฐานข้อมูลอาคาร รองรับ GIS ๕๐%	๑.Single Data ๘๐% ๒.MJU ONE MAP๗๕% ๓.ฐานข้อมูลอาคาร รองรับ GIS ๗๕%	๑.Single Data ๑๐๐% ๒.MJU ONE MAP ๑๐๐% ๓.ฐานข้อมูลอาคาร รองรับ GIS ๑๐๐%
๒. ERP	๑. ERP ใหม่ ๒ ระบบ	๑. ERP ใหม่ ๒ ระบบ	๑. ERP ใหม่ ๒ ระบบ	๑. ERP ใหม่ ๒ ระบบ	๑. ERP ใหม่ ๒ ระบบ
๓. Digital Literary	๑. Up/Re Skill ICT นักศึกษา/บุคลากร/เกษตรกร	๑. Up/Re Skill ICT นักศึกษา/บุคลากร/เกษตรกร ๒.ชุดทักษะภาษาอังกฤษบนอุปกรณ์พกพา ๓.ชุดทดสอบ ICT	๑. Up/Re Skill ICT นักศึกษา/บุคลากร/เกษตรกร ๒.ชุดทักษะภาษาอังกฤษบนอุปกรณ์พกพา	๑. Up/Re Skill ICT นักศึกษา/บุคลากร/เกษตรกร ๒.ชุดทักษะภาษาอังกฤษบนอุปกรณ์พกพา	๑. Up/Re Skill ICT นักศึกษา/บุคลากร/เกษตรกร ๒.ชุดทักษะภาษาอังกฤษบนอุปกรณ์พกพา
๔. Digital Security	๑. สัมมนาความรู้ ความเข้าใจ PDPA	๑. สัมมนาความรู้ ความเข้าใจ PDPA	๑. สัมมนาความรู้ ความเข้าใจ PDPA	๑. สัมมนาความรู้ ความเข้าใจ PDPA	๑. สัมมนาความรู้ ความเข้าใจ PDPA
๕. Digital Standard	๑.Uniconn	๑.Digital Signature ๒.ปรับปรุงชุดฐานข้อมูลข้อมูลเปิด	๑.ปรับปรุงชุดฐานข้อมูลข้อมูลเปิด	๑.ปรับปรุงชุดฐานข้อมูลข้อมูลเปิด	๑.ปรับปรุงชุดฐานข้อมูลข้อมูลเปิด
๖. Re-Design Process	๑. ระบบตรวจสอบเวลาทำงาน ๕๐% ๒. ระบบยานพาหนะ ๕๐% แทนกระดาษ/Excel	๑.ERP & Digital Signature ๒.ระบบ Re-Design Process ใหม่ ๑ ระบบ	๑.ERP & Digital Signature ๒.ระบบ Re-Design Process ใหม่ ๑ ระบบ	๑.ERP & Digital Signature ๒.ระบบ Re-Design Process ใหม่ ๑ ระบบ	๑.ERP & Digital Signature ๒.ระบบ Re-Design Process ใหม่ ๑ ระบบ
๗. Digital Service Innovation	๑. Digital Service	๑. Digital Service	๑. Digital Service	๑. Digital Service	๑. Digital Service
๘. Product/Service Value Creation		๑.Infra. Smart Farm Center	๑.Infra. Smart Farm ๑ แห่ง	๑.Infra. Smart Farm ๑ แห่ง	๑.Infra. Smart Farm ๑ แห่ง
๙. Digital Administration	๑.SCG ๒.KPI	๑.SCG ๒.KPI	๑.SCG ๒.KPI	๑.SCG ๒.KPI	๑.SCG ๒.KPI

Strategy	๒๕๖๕	๒๕๖๖	๒๕๖๗	๒๕๖๘	๒๕๖๙
๑๐. Digital Linkage		๑.ห้องเรียนระหว่างวิทยาเขตแพร่			
๑๑. Digital Content		๑.Microsoft Community Training for Cloud MOOC	๑.Microsoft Community Training for Cloud MOOC	๑.Microsoft Community Training for Cloud MOOC	๑.Microsoft Community Training for Cloud MOOC
๑๒. Product/Service Champion		๑.Infra to Product/Service Champion	๑.Infra to Product/Service Champion	๑.Infra to Product/Service Champion	๑.Infra to Product/Service Champion
๑๓. Technology Reach Level (Learning Innovation)	๑.MJU Mooc ๒.เว็บไซต์วารสารแม่โจ้เทคโนโลยีสารสนเทศ	๑.MJU Mooc	๑.MJU Mooc	๑.MJU Mooc	๑.MJU Mooc
๑๔. Matrix Structure (SPO)	๑.ยกระดับโครงสร้างงานภาพรวมของมหาวิทยาลัย	๑.ยกระดับโครงการงานด้านดิจิทัลของมหาวิทยาลัย			
๑๕. Digital Platform		Leadership Human to ๕ MJU Digital Platformธ Training	Leadership Human to ๕ MJU Digital Platformธ Training	Leadership Human to ๕ MJU Digital Platformธ Training	Leadership Human to ๕ MJU Digital Platformธ Training
๑๖. Dashboard	๑. MJU Dashboard ๒๐%	๑. MJU Dashboard ๔๐%	๑. MJU Dashboard ๖๐%	๑. MJU Dashboard ๘๐%	๑. MJU Dashboard ๑๐๐% ๒.ระบบวิเคราะห์และแสดงผลหลายมิติต่อยอดงานวิจัย
๑๗. Network	๑. Market Online	๑.Market Online	๑.Market Online	๑.Market Online	๑.Market Online
๑๘. New Knowledge		๑.Capture Knowledge	๑.Capture Knowledge	๑.Capture Knowledge	๑.Capture Knowledge
๑๙. Good Governance	๑.ระบบแผนพัฒนารายบุคคลรายบุคคลออนไลน์ ๒.ระบบสารสนเทศการประเมินผลการปฏิบัติงาน	๑.Good Governance ใหม่ ๑ ระบบ	๑.Good Governance ใหม่ ๑ ระบบ	๑.Good Governance ใหม่ ๑ ระบบ	๑.Good Governance ใหม่ ๑ ระบบ ๒.E-Fin เชื่อมต่อภาครัฐด้านการคลัง

Strategy	๒๕๖๕	๒๕๖๖	๒๕๖๗	๒๕๖๘	๒๕๖๙
๒๐. World Classroom Future Education	๑.Microsoft Campus License ๒. ซอฟต์แวร์ลิขสิทธิ์	๑.Microsoft Campus License ๒.ซอฟต์แวร์ลิขสิทธิ์ ๓.Digital Assessment Platform ๔.HyFlex Learning Platform ๕.Virtual Classroom	๑.Microsoft Campus License ๒.ซอฟต์แวร์ลิขสิทธิ์ ๓.Digital Assessment Platform ๔.HyFlex Learning Platform ๕.Virtual Classroom ๕๐%	๑.Microsoft Campus License ๒.ซอฟต์แวร์ลิขสิทธิ์ ๓.Digital Assessment Platform ๔.HyFlex Learning Platform ๕.Virtual Classroom ๑๐๐%	๑.Microsoft Campus License ๒.ซอฟต์แวร์ลิขสิทธิ์ ๓.Digital Assessment Platform ๔.HyFlex Learning Platform
๒๑. Learning Organization (Digital Academy)		๑.Website Maejo Share & Learn			
๒๒. Digital Integration Management (Digital Ecosystem)		๑.เว็บไซต์ศูนย์ฐานเรียนรู้			
Capital	๑.Plan Digital U.	๑.Plan for ๒๒ Strategy ๒.ปรับปรุงห้อง Datacenter ๓.Database Backup ๔.GIS Software ๕.ระบบประมวลผลงานวิจัย ๖.จัดโครงสร้างงานดิจิทัล ๗.Studio Software	๑.Plan for ๒๒ Strategy ๒.ระบบความปลอดภัยข้อมูล รองรับ PDPA ๓.ปรับปรุงศูนย์ข้อมูลกลางเพื่อรองรับการเรียนการสอนแบบไฮบริด	๑.Plan for ๒๒ Strategy ๒.ระบบความปลอดภัยข้อมูล รองรับ PDPA	๑.Plan for ๒๒ Strategy ๒.ระบบความปลอดภัยข้อมูล รองรับ PDPA

บทที่ ๔ การแปลงแผนสู่การปฏิบัติ และการติดตามประเมินผล

๑) การแปลงแผนสู่การปฏิบัติ

การบริหารจัดการด้านดิจิทัลของมหาวิทยาลัยแม่โจ้ อยู่ภายใต้การกำกับดูแลของคณะกรรมการนโยบายและพัฒนาระบบเทคโนโลยีสารสนเทศ เพื่อนำผลการดำเนินงานไปพิจารณาปรับปรุงระบบการบริหารจัดการและทบทวนแผนยุทธศาสตร์ ให้มีความเหมาะสมและสอดคล้องกับสถานการณ์ โดยมีรูปแบบการประเมินผลใน ๔ มิติ ดังนี้

มิติการประเมินผล	การติดตามประเมินผล		
ประสิทธิผลตามพันธกิจ (Run the Business)	– นำดิจิทัลเทคโนโลยีมาช่วยปรับปรุงประสิทธิผล ในกระบวนการทำงาน และมีแผนบริหารความเสี่ยงด้านดิจิทัล		
คุณภาพการให้บริการ (Serve the Customer)			– มีการพัฒนา Digital Literacy การพัฒนา Digital Platform เพื่อช่วยเรื่องของระบบนิเวศ Ecosystem ในการบริหารจัดการองค์กรแบบองค์รวมอย่างบูรณาการ
ประสิทธิภาพการจัดการ (Manage Resources)	– มีการพัฒนา Single Data เป็นฐานข้อมูลเดียวกัน และระบบการรักษาความปลอดภัยของฐานข้อมูล – นำดิจิทัลเทคโนโลยีมาช่วยแปลงแผนพัฒนาระดับยุทธศาสตร์ลงสู่แผนปฏิบัติการ – มีการพัฒนา Dashboard ทั้ง ๓ ระดับชั้นในมหาวิทยาลัย ตั้งแต่ระดับงานสภามหาวิทยาลัย กรรมการบริหารและระดับคณะ – นำดิจิทัลเทคโนโลยีมาช่วยงานบริการเพื่อประสิทธิภาพการทำงาน (Digital Services)		
การพัฒนาองค์กร (Capacity Building)		– มีโครงสร้างงานดิจิทัลในระดับมหาวิทยาลัยและมีการจัดสรรงบประมาณให้เพียงพอต่อการดำเนินภารกิจ – นำดิจิทัลเทคโนโลยีมาเปลี่ยน Business Model ใหม่ ในภารกิจการศึกษาแบบไร้ห้องเรียน ห้องเรียนระดับโลก ในภารกิจเชิงยุทธศาสตร์ เปลี่ยนผ่านวิถีชีวิตของสังคมเกษตรกร	– สร้างชุมชนดิจิทัล เครือข่ายในเขตพื้นที่การศึกษา (University Community Engagement) และวิทยาเขตแม่โจ้เพื่อยกระดับคุณภาพชีวิตของเกษตรกร

จากรายละเอียดข้างต้น จะเห็นได้ว่าเพื่อให้แผนยุทธศาสตร์ดิจิทัลมหาวิทยาลัยแม่โจ้ ระยะ ๕ ปี พ.ศ. ๒๕๖๕-๒๕๖๙ ที่วางไว้บรรจุผลสำเร็จ จึงต้องมีการจัดเตรียมทรัพยากรให้บรรลุตามแผนที่วางไว้ โดยมีรายละเอียด รายการและงบประมาณโครงการรวมทั้งสิ้น ๒๐๒.๘๘ ล้านบาท และมีการกำหนดแผนการดำเนินงานในระยะเวลา ๕ ปี ดังตาราง

กลยุทธ์	**เงินงบประมาณ (ล้านบาท) พ.ศ ๒๕....**					
	๖๕	**๖๖**	**๖๗**	**๖๘**	**๖๙**	**รวม**
๑. Single Data	๐.๐๒	๗.๙๖	๐.๒๖	๐.๒๖	๐.๒๖	๘.๗๖
๒. ERP	๐.๐๐	๐.๘๒	๐.๓๒	๐.๑๒	๐.๑๒	๑.๓๘
๓. Digital Literary	๕.๒๒	๙.๙๖	๕.๒๖	๕.๒๖	๕.๒๖	๓๐.๙๖
๔. Digital Security	๐.๐๐	๑.๕๔	๕.๑๔	๐.๕๔	๐.๕๔	๗.๗๖
๕. Digital Standard	๐.๙๐	๘.๕๒	๑.๐๒	๑.๐๒	๑.๐๒	๑๒.๔๘
๖. Re-Design Process	๐.๐๐	๐.๐๔	๐.๐๔	๐.๐๔	๐.๐๔	๐.๑๖
๗. Digital Service Innovation	๕.๐๐	๖.๑๔	๖.๐๔	๖.๐๔	๖.๐๔	๒๙.๒๖
๘. Product/Service Value Creation	๕.๐๐	๖.๐๒	๖.๐๒	๖.๐๒	๖.๐๒	๒๙.๐๘
๙. Digital Administration	๐.๐๐	๒.๐๔	๐.๐๔	๐.๐๔	๐.๐๔	๒.๑๖
๑๐. Digital Linkage	๐.๐๐	๑.๗๗	๑.๗๗	๐.๐๗	๐.๐๗	๓.๖๘
๑๑. Digital Content	๐.๐๐	๑.๕๒	๐.๐๒	๐.๐๒	๐.๐๒	๑.๕๘
๑๒. Product/Service Champion	๐.๐๐	๐.๐๔	๗.๐๔	๐.๐๔	๐.๐๔	๗.๑๖
๑๓. Technology Reach Level (Learning Innovation)	๐.๐๐	๑.๐๗	๐.๐๗	๐.๐๗	๐.๐๗	๑.๒๘
๑๔. Matrix Structure (SPO)	๐.๐๐	๐.๐๕	๐.๐๒	๐.๐๒	๐.๐๒	๐.๑๑
๑๕. Digital Platform	๐.๐๐	๐.๐๔	๐.๐๔	๐.๐๔	๐.๐๔	๐.๑๖
๑๖. Dashboard	๐.๗๐	๐.๗๔	๐.๗๔	๐.๗๔	๘.๐๔	๑๐.๙๖
๑๗. Network	๒.๐๐	๐.๕๔	๐.๕๔	๐.๕๔	๐.๕๔	๔.๑๖
๑๘. New Knowledge	๐.๐๐	๐.๐๒	๐.๐๒	๐.๐๒	๐.๐๒	๐.๐๘
๑๙. Good Governance	๐.๐๐	๐.๐๔	๐.๐๔	๐.๐๔	๐.๕๔	๐.๖๖
๒๐. World Classroom Future Education	๔.๐๐	๒๑.๑๙	๑๗.๓๒	๔.๐๒	๔.๐๒	๕๐.๕๕
๒๑. Learning Organization (Digital Academy)	๐.๐๐	๐.๐๙	๐.๐๔	๐.๐๔	๐.๐๔	๐.๒๑
๒๒. Digital Integration Management (Digital Ecosystem)	๐.๐๐	๐.๑๑	๐.๐๖	๐.๐๖	๐.๐๖	๐.๒๙
งบประมาณทั้งสิ้น	**๒๒.๘๔**	**๗๐.๒๖**	**๕๑.๘๖**	**๒๕.๐๖**	**๓๒.๘๖**	**๒๐๒.๘๘**

การจัดเตรียมทรัพยากร	**เงินงบประมาณ (ล้านบาท) พ.ศ ๒๕....**					
	๖๕	**๖๖**	**๖๗**	**๖๘**	**๖๙**	**รวม**
ด้านการพัฒนาทรัพยากรมนุษย์	๕.๒๔	๗.๕๔	๖.๐๑	๖.๐๑	๖.๐๑	๓๐.๘๑
ด้านซอฟต์แวร์	๔.๐๐	๘.๙๐	๔.๒๐	๔.๒๐	๔.๒๐	๒๕.๕๐
ด้านฐานข้อมูล	๒.๗๐	๔.๗๕	๑.๒๕	๑.๒๕	๙.๐๕	๑๙.๐๐
ด้านฮาร์ดแวร์	๑๐.๙๐	๔๙.๐๗	๔๐.๔๐	๑๓.๖๐	๑๓.๖๐	๑๒๗.๕๗
งบประมาณทั้งสิ้น	**๒๒.๘๔**	**๗๐.๒๖**	**๕๑.๘๖**	**๒๕.๐๖**	**๓๒.๘๖**	**๒๐๒.๘๘**

๒) การโครงการกิจกรรมจัดสรรทรัพยากร

๑. ด้านบุคลากร โดยการวิเคราะห์อัตรากำลังของโครงสร้างหน่วยงาน กองดิจิทัลเทคโนโลยี ซึ่งเป็นหน่วยงานหลักในการขับเคลื่อนงานด้านดิจิทัลเทคโนโลยีส่วนกลางของมหาวิทยาลัย ตามปริมาณงานในภาพรวมของงานในแต่ละด้าน จึงต้องมีการจัดเตรียมทรัพยากรด้านบุคลากร (รวมกอง DT และประจำหน่วยงาน) ทั้งสิ้น ๖๕ คน จากเดิมมีจำนวน ๕๓ คน ต้องการเพิ่ม ๑๙ คน ดังนี้

ระบบและเทคโนโลยีสารสนเทศที่ต้องการ (ส่วนกลาง)	จำนวนบุคลากรที่ต้องการ (คน)								
	ต้องการ	เดิม		เพิ่ม					
		กอง DT	หน่วยงาน	๖๕	๖๖	๖๗	๖๘	๖๙	สะสม
ด้านโครงสร้างพื้นฐานเพื่อรองรับยุทธศาสตร์	๘	๔	๒		๒				๒
ด้านการออกแบบฐานข้อมูลและพัฒนาระบบสารสนเทศ	๓๖	๙	๒๐		๔	๓			๑๕
ด้านการออกแบบพัฒนาสื่อสารสนเทศและสนับสนุนการเรียนการสอน	๑๕	๗	๗		๒	๒	๒	๒	๑๗
ด้านพัฒนาความรู้และทักษะ ICT	๖	๓	๑		๑	๑			๑๙
รวมทั้งสิ้น	**๖๕**	**๒๓**	**๓๐**		**๙**	**๖**	**๒**	**๒**	

ปี	๒๕๖๕	๒๕๖๖	๒๕๖๗	๒๕๖๘	๒๕๖๙
ความต้องบุคลากรเพิ่ม	-	๙	๖	๒	๒
ยอดรวม	-	๙	๑๕	๑๗	๑๙
งบประมาณบุคลากรเฉพาะที่ต้องการเพิ่ม (ล้านบาท)	-	๑.๖๒	๒.๗๐	๓.๐๖	๓.๔๒

ความต้องการบุคลากร

ปี	๒๕๖๕	๒๕๖๖	๒๕๖๗	๒๕๖๘	๒๕๖๙	รวม
นักวิชาการคอมพิวเตอร์	-	๘	๖	๑	๑	๑๖
วิศวกรคอมพิวเตอร์	-	๑	-	๑	๑	๓
รวม	**-**	**๙**	**๖**	**๒**	**๒**	**๑๙**

โครงสร้างส่วนงาน/หน่วยงาน และกรอบอัตรากำลัง
ส่วนงาน/หน่วยงาน กองดิจิทัลเทคโนโลยี

ข้อมูล ณ วันที่ ๑๕ กุมภาพันธ์ ๒๕๖๕

งานวิจัยและพัฒนา (จำนวน ๙ อัตรา)	**งานระบบเครือข่ายและบริการอินเทอร์เน็ต** (จำนวน ๔ .อัตรา)	**งานฝึกอบรมและพัฒนาสื่อสารสนเทศ** (จำนวน ๑๐ อัตรา)
-ปัจจุบันมีอยู่แล้ว รวม ๙ อัตรา	-ปัจจุบันมีอยู่แล้ว รวม ๔ อัตรา (แนบท้าย)	-ปัจจุบันมีอยู่แล้ว รวม ๑๐ อัตรา (แนบท้าย)
-จำนวนที่ควรมี ณ ปัจจุบัน รวม ๑๖ อัตรา	-จำนวนที่ควรมี ณ ปัจจุบัน รวม ๔ อัตรา	-จำนวนที่ควรมี ณ ปัจจุบัน รวม. ๒๐ อัตรา
-จำนวนที่ควรมี ปี ๒๕๖๖ รวม..... อัตรา	-จำนวนที่ควรมี ปี ๒๕๖๖ รวม..... อัตรา	-จำนวนที่ควรมี ปี ๒๕๖๖ รวม..... อัตรา
-จำนวนที่ควรมี ปี ๒๕๖๗ รวม..... อัตรา	-จำนวนที่ควรมี ปี ๒๕๖๗ รวม..... อัตรา	-จำนวนที่ควรมี ปี ๒๕๖๗ รวม..... อัตรา
-จำนวนที่ควรมี ปี ๒๕๖๘ รวม..... อัตรา	-จำนวนที่ควรมี ปี ๒๕๖๘ รวม..... อัตรา	-จำนวนที่ควรมี ปี ๒๕๖๘ รวม..... อัตรา
-จำนวนที่ควรมี ปี ๒๕๖๙ รวม..... อัตรา	-จำนวนที่ควรมี ปี ๒๕๖๙ รวม..... อัตรา	-จำนวนที่ควรมี ปี ๒๕๖๙ รวม..... อัตรา
ลักษณะงานที่รับผิดชอบ	**ลักษณะงานที่รับผิดชอบ**	**ลักษณะงานที่รับผิดชอบ**
๑. การออกแบบ พัฒนา ปรับปรุง ดูแลระบบสารสนเทศและฐานข้อมูลกลางของมหาวิทยาลัย เพื่อใช้งานตามภารกิจและนโยบายของมหาวิทยาลัย ๒. การดูแลเครื่องแม่ข่าย และสำรองข้อมูลระบบสารสนเทศและฐานข้อมูลกลางของมหาวิทยาลัย ๓. การออกแบบ พัฒนา ปรับปรุง ดูแลระบบสารสนเทศและฐานข้อมูล สนองยุทธศาสตร์มหาวิทยาลัย ๔. การพัฒนา ดูแล และการประยุกต์ใช้ข้อมูลภูมิสารสนเทศ ๕. การดูแล และฝึกอบรมระบบสารสนเทศใหม่ให้กับผู้ใช้งานระบบ ๖. การคิดค้น และประยุกต์ใช้นวัตกรรม เพื่อใช้งานตามภารกิจและนโยบายของมหาวิทยาลัย	๑.งานระบบเครือข่ายอินเทอร์เน็ต (Network Service) ๒. ระบบเครื่องคอมพิวเตอร์แม่ข่าย (Computer Server) ๓. งานความปลอดภัยบนระบบเครือข่าย (Network Security) ๔. งานระบบเครือข่ายไร้สาย (Wireless Network) ๕. งานการให้บริการผู้ใช้งานผ่านระบบเครือข่าย (Internet Services) ๖. งานให้บริการห้องเรียนและห้องบริการอินเทอร์เน็ต (Room Services) ๗. งานการให้บริการการติดต่อสื่อสารบนระบบเครือข่าย (Communication Services) ๘. งานอบรม ถ่ายทอดความรู้ ด้านคอมพิวเตอร์ให้แก่บุคลากรและนักศึกษา (Training)	๑. งานฝึกอบรม ๒. งานดูแลและพัฒนาเว็บไซต์ ๓. งานศูนย์สอบอิเล็กทรอนิกส์ ๔. งานถ่ายทอดสอดและบันทึกเทป ๕. ระบบภาษาอังกฤษออนไลน์ (SPEEXX) ๖. MJU MOOC

งบประมาณการพัฒนาทรัพยากรมนุษย์และการแลกเปลี่ยนเรียนรู้ รวมทั้งสิ้น ๓๐.๘๑ ล้านบาท

โครงการ	เงินงบประมาณ (ล้านบาท) พ.ศ ๒๕....					
	๖๕	๖๖	๖๗	๖๘	๖๙	รวม
๑. Single Data	**๐.๐๒**	**๐.๐๖**	**๐.๐๖**	**๐.๐๖**	**๐.๐๖**	**๐.๒๖**
โครงการจัดทำแผน MJU Digital Strategy Plan	๐.๐๒	๐.๐๒	๐.๐๒	๐.๐๒	๐.๐๒	
โครงการสัมมนา Datacenter & Dashboard	๐.๐๐	๐.๐๒	๐.๐๒	๐.๐๒	๐.๐๒	
โครงการสัมมนาระบบสารสนเทศภูมิศาสตร์	๐.๐๐	๐.๐๒	๐.๐๒	๐.๐๒	๐.๐๒	
๒. ERP	**๐.๐๐**	**๐.๐๒**	**๐.๐๒**	**๐.๐๒**	**๐.๐๒**	**๐.๐๘**
โครงการแลกเปลี่ยนเรียนรู้ระบบสารสนเทศเพื่อการบริหารจัดการ ๕ ด้าน	๐.๐๐	๐.๐๒	๐.๐๒	๐.๐๒	๐.๐๒	
๓. Digital Literary	**๕.๒๒**	**๕.๒๖**	**๕.๒๖**	**๕.๒๖**	**๕.๒๖**	**๒๖.๒๖**
โครงการจัดทำแผนพัฒนาพัฒนาด้าน Digital Literacy	๐.๐๐	๐.๐๒	๐.๐๒	๐.๐๒	๐.๐๒	
โครงการพัฒนากระบวนการทำงาน โดยใช้เทคโนโลยีสารสนเทศ เพิ่มประสิทธิภาพการทำงาน ให้สอดรับกับพันธกิจมหาวิทยาลัยอย่างลงตัว	๐.๐๐	๐.๐๒	๐.๐๒	๐.๐๒	๐.๐๒	
โครงการพัฒนาสมรรถนะด้าน Digital Literacy	๐.๒๐	๐.๒๐	๐.๒๐	๐.๒๐	๐.๒๐	
โครงการหมู่บ้านนักพัฒนาเกษตรดิจิทัล	๕.๐๐	๕.๐๐	๕.๐๐	๕.๐๐	๕.๐๐	
โครงการพัฒนาบุคลากรดิจิทัลใหม่เพื่อสนับสนุนงานมหาวิทยาลัยทุกระดับ	๐.๐๒	๐.๐๒	๐.๐๒	๐.๐๒	๐.๐๒	
๔. Digital Security	**๐.๐๐**	**๐.๐๔**	**๐.๐๔**	**๐.๐๔**	**๐.๐๔**	**๐.๑๖**
โครงการจัดทำแผน MJU DT Security Plan	๐.๐๐	๐.๐๒	๐.๐๒	๐.๐๒	๐.๐๒	
โครงการให้ความรู้ ความเข้าใจ และตระหนักถึงข้อมูลส่วนบุคคล สำหรับผู้พัฒนาระบบ และผู้ใช้ข้อมูล	๐.๐๐	๐.๐๒	๐.๐๒	๐.๐๒	๐.๐๒	
๕. Digital Standard	**๐.๐๐**	**๐.๐๒**	**๐.๐๒**	**๐.๐๒**	**๐.๐๒**	**๐.๐๘**
โครงการวางแผนพัฒนามาตรฐานการให้บริการระบบเครือข่าย ระบบสารสนเทศและการให้บริการ	๐.๐๐	๐.๐๒	๐.๐๒	๐.๐๒	๐.๐๒	

โครงการ	เงินงบประมาณ (ล้านบาท) พ.ศ ๒๕....					
	๖๕	๖๖	๖๗	๖๘	๖๙	รวม
๖. Re-Design Process	**๐.๐๐**	**๐.๐๔**	**๐.๐๔**	**๐.๐๔**	**๐.๐๔**	**๐.๑๖**
โครงการวิเคราะห์กระบวนงาน เพื่อ Redesign Process	๐.๐๐	๐.๐๒	๐.๐๒	๐.๐๒	๐.๐๒	
โครงการแลกเปลี่ยนเรียนรู้ระบบสารสนเทศเพื่อลดขั้นตอนการปฏิบัติงาน ลดรายจ่าย	๐.๐๐	๐.๐๒	๐.๐๒	๐.๐๒	๐.๐๒	
๗. Digital Service Innovation	**๐.๐๐**	**๐.๐๔**	**๐.๐๔**	**๐.๐๔**	**๐.๐๔**	**๐.๑๖**
โครงการคัดสรรบริการและระบบการเกษตรที่โดดเด่น	๐.๐๐	๐.๐๒	๐.๐๒	๐.๐๒	๐.๐๒	
โครงการสัมมนา MJU Digital Services & Innovation	๐.๐๐	๐.๐๒	๐.๐๒	๐.๐๒	๐.๐๒	
๘. Product/Service Value Creation	**๐.๐๐**	**๐.๐๒**	**๐.๐๒**	**๐.๐๒**	**๐.๐๒**	**๐.๐๘**
โครงการจัดทำแผนการพัฒนาโครงสร้างพื้นฐานของมหาวิทยาลัยแม่โจ้รองรับการขยายตัวของฟาร์มอัจฉริยะ	๐.๐๐	๐.๐๒	๐.๐๒	๐.๐๒	๐.๐๒	
๙. Digital Administration	**๐.๐๐**	**๐.๐๔**	**๐.๐๔**	**๐.๐๔**	**๐.๐๔**	**๐.๑๖**
โครงการจัดทำแผนพัฒนาระบบสารสนเทศเพื่อการขับเคลื่อนแผนยุทธศาสตร์	๐.๐๐	๐.๐๒	๐.๐๒	๐.๐๒	๐.๐๒	
โครงการสัมมนาระบบสารสนเทศเพื่อการขับเคลื่อนแผนยุทธศาสตร์	๐.๐๐	๐.๐๒	๐.๐๒	๐.๐๒	๐.๐๒	
๑๐. Digital Linkage	**๐.๐๐**	**๐.๐๗**	**๐.๐๗**	**๐.๐๗**	**๐.๐๗**	**๐.๒๘**
โครงการสร้างเครือข่ายชุมชนดิจิทัล	๐.๐๐	๐.๐๒	๐.๐๒	๐.๐๒	๐.๐๒	
โครงการเข้าร่วมเครือข่ายองค์กรทั้งภายในและภายนอกองค์กร Capacity การพัฒนามหาวิทยาลัยไปสู่การเป็นมหาวิทยาลัยดิจิทัล	๐.๐๐	๐.๐๕	๐.๐๕	๐.๐๕	๐.๐๕	
๑๑. Digital Content	**๐.๐๐**	**๑.๕๒**	**๐.๐๒**	**๐.๐๒**	**๐.๐๒**	**๑.๕๘**
โครงการจัดทำแผนพัฒนาหลักสูตรการเรียนรู้ตลอดวิชาการสำหรับการพัฒนาทักษะสมัยใหม่แบบเปิดสำหรับสังคม	๐.๐๐	๐.๐๒	๐.๐๒	๐.๐๒	๐.๐๒	
โครงการระบบจัดการเรียนรู้ตลอดวิชาการสำหรับการพัฒนาทักษะสมัยใหม่แบบเปิดสำหรับสังคม (Microsoft Community Training for Cloud MOOC)	๐.๐๐	๑.๕๐	๐.๐๐	๐.๐๐	๐.๐๐	
กิจกรรมเผยแพร่ Digital Content	๐.๐๐	๐.๐๐	๐.๐๐	๐.๐๐	๐.๐๐	

โครงการ	เงินงบประมาณ (ล้านบาท) พ.ศ ๒๕....					
	๖๕	๖๖	๖๗	๖๘	๖๙	รวม
๑๒. Product/Service Champion	**๐.๐๐**	**๐.๐๔**	**๐.๐๔**	**๐.๐๔**	**๐.๐๔**	**๐.๑๖**
โครงการจัดทำแผนการพัฒนาโครงสร้างพื้นฐานของมหาวิทยาลัยแม่โจ้รองรับการพัฒนา Product/Service Champion	๐.๐๐	๐.๐๒	๐.๐๒	๐.๐๒	๐.๐๒	
โครงการอบรมเทคโนโลยีดิจิทัล สนับสนุนการพัฒนา Product/Service Champion	๐.๐๐	๐.๐๒	๐.๐๒	๐.๐๒	๐.๐๒	
๑๓. Technology Reach Level (Learning Innovation)	**๐.๐๐**	**๐.๐๒**	**๐.๐๒**	**๐.๐๒**	**๐.๐๒**	**๐.๐๘**
โครงการวางแผนการพัฒนา Technology Reach Level (Learning Innovation)	๐.๐๐	๐.๐๒	๐.๐๒	๐.๐๒	๐.๐๒	
กิจกรรมเผยแพร่องค์ความรู้เผยแพร่ออนไลน์	๐.๐๐	๐.๐๐	๐.๐๐	๐.๐๐	๐.๐๐	
๑๔. Matrix Structure (SPO)	**๐.๐๐**	**๐.๐๕**	**๐.๐๒**	**๐.๐๒**	**๐.๐๒**	**๐.๑๑**
โครงการยกระดับโครงสร้างหน่วยงานดิจิทัลระดับมหาวิทยาลัย	๐.๐๐	๐.๐๑	๐.๐๐	๐.๐๐	๐.๐๐	
โครงการรวบรวมบุคลากรงานดิจิทัล	๐.๐๐	๐.๐๑	๐.๐๐	๐.๐๐	๐.๐๐	
โครงการจัดตั้งหน่วยงานดิจิทัล	๐.๐๐	๐.๐๑	๐.๐๐	๐.๐๐	๐.๐๐	
โครงการ MOU เครือข่ายความร่วมมือ	๐.๐๐	๐.๐๒	๐.๐๒	๐.๐๒	๐.๐๒	
๑๕. Digital Platform	**๐.๐๐**	**๐.๐๔**	**๐.๐๔**	**๐.๐๔**	**๐.๐๔**	**๐.๑๖**
โครงการจัดทำแผน Digital Platform	๐.๐๐	๐.๐๒	๐.๐๒	๐.๐๒	๐.๐๒	
กิจกรรมขับเคลื่อนการพัฒนา Digital Platform	๐.๐๐	๐.๐๐	๐.๐๐	๐.๐๐	๐.๐๐	
โครงการ Leadership Human to ๕ MJU Digital Platform	๐.๐๐	๐.๐๒	๐.๐๒	๐.๐๒	๐.๐๒	
๑๖. Dashboard	**๐.๐๐**	**๐.๐๔**	**๐.๐๔**	**๐.๐๔**	**๐.๐๔**	**๐.๑๖**
โครงการจัดทำแผน MJU Dashboard Requirement ๓ ระดับชั้น	๐.๐๐	๐.๐๒	๐.๐๒	๐.๐๒	๐.๐๒	
โครงการสัมมนา Dashboard	๐.๐๐	๐.๐๒	๐.๐๒	๐.๐๒	๐.๐๒	
๑๗. Network	**๐.๐๐**	**๐.๐๔**	**๐.๐๔**	**๐.๐๔**	**๐.๐๔**	**๐.๑๖**
โครงการจัดทำแผนพัฒนาเครือข่ายชุมชนดิจิทัล	๐.๐๐	๐.๐๒	๐.๐๒	๐.๐๒	๐.๐๒	

โครงการ	เงินงบประมาณ (ล้านบาท) พ.ศ ๒๕....					
	๖๕	๖๖	๖๗	๖๘	๖๙	รวม
โครงการสัมมนาเครือข่ายชุมชุนดิจิทัล	๐.๐๐	๐.๐๒	๐.๐๒	๐.๐๒	๐.๐๒	
๑๘. New Knowledge	**๐.๐๐**	**๐.๐๒**	**๐.๐๒**	**๐.๐๒**	**๐.๐๒**	**๐.๐๘**
กิจกรรมรวบรวมผู้เชี่ยวชาญ	๐.๐๐	๐.๐๐	๐.๐๐	๐.๐๐	๐.๐๐	
โครงการพบปะผู้เชี่ยวชาญ ฐานเรียนรู้	๐.๐๐	๐.๐๒	๐.๐๒	๐.๐๒	๐.๐๒	
กิจกรรมเผยแพร่องค์ความรู้เผยแพร่ออนไลน์	๐.๐๐	๐.๐๐	๐.๐๐	๐.๐๐	๐.๐๐	
๑๙. Good Governance	**๐.๐๐**	**๐.๐๔**	**๐.๐๔**	**๐.๐๔**	**๐.๐๔**	**๐.๑๖**
โครงการกำหนดแผนพัฒนา Good Governance	๐.๐๐	๐.๐๒	๐.๐๒	๐.๐๒	๐.๐๒	
โครงการสัมมนาระบบ Good Governance	๐.๐๐	๐.๐๒	๐.๐๒	๐.๐๒	๐.๐๒	
๒๐. World Classroom Future Education	**๐.๐๐**	**๐.๐๒**	**๐.๐๒**	**๐.๐๒**	**๐.๐๒**	**๐.๐๘**
โครงการวางแผนพัฒนาปแบบการเรียนการสอนรูปแบบใหม่ (High Potential) รองรับการเรียนรู้ได้ทุกที่ และห้องเรียนเสมือนจริง ห้องเรียนระดับโลก(Convergence)	๐.๐๐	๐.๐๒	๐.๐๒	๐.๐๒	๐.๐๒	
๒๑. Learning Organization (Digital Academy)	**๐.๐๐**	**๐.๐๔**	**๐.๐๔**	**๐.๐๔**	**๐.๐๔**	**๐.๑๖**
โครงการจัดทำแผน Learning Organization (Digital Academy)	๐.๐๐	๐.๐๒	๐.๐๒	๐.๐๒	๐.๐๒	
โครงการรวบรวมองค์ความรู้จากผู้เชี่ยวชาญแต่ละแขนง เข้าสู่เว็บไซต์	๐.๐๐	๐.๐๒	๐.๐๒	๐.๐๒	๐.๐๒	
๒๒. Digital Integration Management (Digital Ecosystem)	**๐.๐๐**	**๐.๐๖**	**๐.๐๖**	**๐.๐๖**	**๐.๐๖**	**๐.๒๔**
โครงการจัดทำแผน Digital Integration Management (Digital Ecosystem)	๐.๐๐	๐.๐๒	๐.๐๒	๐.๐๒	๐.๐๒	
กิจกรรม MOU	๐.๐๐	๐.๐๒	๐.๐๒	๐.๐๒	๐.๐๒	
กิจกรรมสร้างแบรนด์	๐.๐๐	๐.๐๒	๐.๐๒	๐.๐๒	๐.๐๒	
งบประมาณรวมทั้งสิ้น	**๕.๒๔**	**๗.๕๔**	**๖.๐๑**	**๖.๐๑**	**๖.๐๑**	**๓๐.๘๑**

๒. ด้านซอฟต์แวร์ เพื่อสนับสนุนการพัฒนามหาวิทยาลัยแม่โจ้สู่มหาวิทยาลัยดิจิทัล & IA และโครงสร้างพื้นฐานระบบนิเวศน์การศึกษาและวิจัยทางด้านดิจิทัลเทคโนโลยี
งบประมาณการพัฒนาด้านซอฟต์แวร์ รวมทั้งสิ้น ๒๕.๕๐ ล้านบาท

โครงการ	เงินงบประมาณ (ล้านบาท) พ.ศ ๒๕....					
	๖๕	๖๖	๖๗	๖๘	๖๙	รวม
๑. Single Data	**๐.๐๐**	**๐.๒๐**	**๐.๒๐**	**๐.๒๐**	**๐.๒๐**	**๐.๘๐**
โครงการจัดหาโปรแกรมสนับสนุนการทำงานทางภูมิศาสตร์ (GIS)	๐.๐๐	๐.๒	๐.๒	๐.๒	๐.๒	
๒. ERP	**๐.๐๐**	**๐.๐๐**	**๐.๐๐**	**๐.๐๐**	**๐.๐๐**	**๐.๐๐**
๓. Digital Literary	**๐.๐๐**	**๔.๗๐**	**๐.๐๐**	**๐.๐๐**	**๐.๐๐**	**๔.๗๐**
โครงการชุดการพัฒนาทักษะด้านภาษาอังกฤษพื้นฐานด้วยระบบอัจฉริยะผ่านอุปกรณ์พกพาสำหรับนักศึกษา	๐.๐๐	๓.๗๐	๐.๐๐	๐.๐๐	๐.๐๐	
โครงการชุดทดสอบทักษะความรู้เทคโนโลยีสารสนเทศและทักษะดิจิทัลสำหรับผู้ประกอบการและแรงงานของโลกอนาคต	๐.๐๐	๑.๐๐	๐.๐๐	๐.๐๐	๐.๐๐	
๔. Digital Security	**๐.๐๐**	**๐.๐๐**	**๐.๐๐**	**๐.๐๐**	**๐.๐๐**	**๐.๐๐**
๕. Digital Standard	**๐.๐๐**	**๐.๐๐**	**๐.๐๐**	**๐.๐๐**	**๐.๐๐**	**๐.๐๐**
๖. Re-Design Process	**๐.๐๐**	**๐.๐๐**	**๐.๐๐**	**๐.๐๐**	**๐.๐๐**	**๐.๐๐**
๗. Digital Service Innovation	**๐.๐๐**	**๐.๐๐**	**๐.๐๐**	**๐.๐๐**	**๐.๐๐**	**๐.๐๐**
๘. Product/Service Value Creation	**๐.๐๐**	**๐.๐๐**	**๐.๐๐**	**๐.๐๐**	**๐.๐๐**	**๐.๐๐**
๙. Digital Administration	**๐.๐๐**	**๐.๐๐**	**๐.๐๐**	**๐.๐๐**	**๐.๐๐**	**๐.๐๐**
๑๐. Digital Linkage	**๐.๐๐**	**๐.๐๐**	**๐.๐๐**	**๐.๐๐**	**๐.๐๐**	**๐.๐๐**

โครงการ	เงินงบประมาณ (ล้านบาท) พ.ศ ๒๕....					
	๖๕	๖๖	๖๗	๖๘	๖๙	รวม
๑๑. Digital Content	๐.๐๐	๐.๐๐	๐.๐๐	๐.๐๐	๐.๐๐	๐.๐๐
๑๒. Product/Service Champion	๐.๐๐	๐.๐๐	๐.๐๐	๐.๐๐	๐.๐๐	๐.๐๐
๑๓. Technology Reach Level (Learning Innovation)	๐.๐๐	๐.๐๐	๐.๐๐	๐.๐๐	๐.๐๐	๐.๐๐
๑๔. Matrix Structure (SPO)	๐.๐๐	๐.๐๐	๐.๐๐	๐.๐๐	๐.๐๐	๐.๐๐
๑๕. Digital Platform	๐.๐๐	๐.๐๐	๐.๐๐	๐.๐๐	๐.๐๐	๐.๐๐
๑๖. Dashboard	๐.๐๐	๐.๐๐	๐.๐๐	๐.๐๐	๐.๐๐	๐.๐๐
๑๗. Network	๐.๐๐	๐.๐๐	๐.๐๐	๐.๐๐	๐.๐๐	๐.๐๐
๑๘. New Knowledge	๐.๐๐	๐.๐๐	๐.๐๐	๐.๐๐	๐.๐๐	๐.๐๐
๑๙. Good Governance	๐.๐๐	๐.๐๐	๐.๐๐	๐.๐๐	๐.๐๐	๐.๐๐
๒๐. World Classroom Future Education	๔.๐๐	๔.๐๐	๔.๐๐	๔.๐๐	๔.๐๐	๒๐.๐๐
โครงการสิทธิ์การใช้ซอฟต์แวร์สำหรับสถาบันการศึกษา (Microsoft Campus License)	๒.๐๐	๒.๐๐	๒.๐๐	๒.๐๐	๒.๐๐	

โครงการ	เงินงบประมาณ (ล้านบาท) พ.ศ ๒๕....					
	๖๕	๖๖	๖๗	๖๘	๖๙	รวม
โครงการซอฟต์แวร์ลิขสิทธิ์สำหรับการเรียนการสอน การวิจัย และการสนับสนุนการทำงานในมหาวิทยาลัย	๒.๐๐	๒.๐๐	๒.๐๐	๒.๐๐	๒.๐๐	
๒๑. Learning Organization (Digital Academy)	**๐.๐๐**	**๐.๐๐**	**๐.๐๐**	**๐.๐๐**	**๐.๐๐**	**๐.๐๐**
๒๒. Digital Integration Management (Digital Ecosystem)	**๐.๐๐**	**๐.๐๐**	**๐.๐๐**	**๐.๐๐**	**๐.๐๐**	**๐.๐๐**
งบประมาณรวมทั้งสิ้น	**๔.๐๐**	**๘.๙๐**	**๔.๒๐**	**๔.๒๐**	**๔.๒๐**	**๒๕.๕๐**

๓. ด้านระบบฐานข้อมูล เพื่อสนับสนุนการพัฒนามหาวิทยาลัยแม่โจ้สู่มหาวิทยาลัยดิจิทัล & IA จึงมีความต้องการ ดังนี้
งบประมาณการพัฒนาด้านระบบฐานข้อมูล รวมทั้งสิ้น ๑๙.๐๐ ล้านบาท

โครงการ	เงินงบประมาณ (ล้านบาท) พ.ศ ๒๕....					
	๖๕	๖๖	๖๗	๖๘	๖๙	รวม
๑. Single Data	**๐.๐๐**	**๐.๔๐**	**๐.๐๐**	**๐.๐๐**	**๐.๐๐**	**๐.๔๐**
โครงการพัฒนาระบบ MJU datacenter & dashboard (single Data)	๐	๐	๐	๐	๐	
โครงการพัฒนาระบบสารสนเทศด้านอาคารสถานที่เชื่อมต่อระบบฐานข้อมูลเชิงพื้นที่	๐	๐	๐	๐	๐	
โครงการปรับปรุงฐานข้อมูลที่ดินและทรัพย์สินรวมถึงโครงสร้างพื้นฐานและสาธารณูปโภคด้วยระบบสารสนเทศภูมิศาสตร์มหาวิทยาลัยแม่โจ้ (MJU ONE MAP)	๐	๐.๔	๐	๐	๐	
๒. ERP	**๐.๐๐**	**๐.๐๐**	**๐.๐๐**	**๐.๐๐**	**๐.๐๐**	**๐.๐๐**
โครงการพัฒนาระบบสารสนเทศเพื่อการบริหารจัดการ	๐.๐๐	๐.๐๐	๐.๐๐	๐.๐๐	๐.๐๐	
โครงการพัฒนาระบบสารสนเทศเพื่อการบริการนักศึกษา	๐.๐๐	๐.๐๐	๐.๐๐	๐.๐๐	๐.๐๐	
โครงการพัฒนาระบบสารสนเทศด้านวิจัยและบริการวิชาการ	๐.๐๐	๐.๐๐	๐.๐๐	๐.๐๐	๐.๐๐	
โครงการพัฒนาระบบสารสนเทศด้านการเงิน	๐.๐๐	๐.๐๐	๐.๐๐	๐.๐๐	๐.๐๐	
โครงการพัฒนาระบบสารสนเทศด้านอาคารสถานที่	๐.๐๐	๐.๐๐	๐.๐๐	๐.๐๐	๐.๐๐	
๓. Digital Literary	**๐.๐๐**	**๐.๐๐**	**๐.๐๐**	**๐.๐๐**	**๐.๐๐**	**๐.๐๐**
๔. Digital Security	**๐.๐๐**	**๐.๐๐**	**๐.๐๐**	**๐.๐๐**	**๐.๐๐**	
๕. Digital Standard	**๐.๐๐**	**๐.๐๐**	**๐.๐๐**	**๐.๐๐**	**๐.๐๐**	**๐.๐๐**
โครงการปรับปรุงชุดฐานข้อมูลตามมาตรฐานสากลที่มีการเปิดเผยข้อมูลผ่านศูนย์ข้อมูลเปิด ด้านการศึกษา	๐.๐๐	๐.๐๐	๐.๐๐	๐.๐๐	๐.๐๐	
๖. Re-Design Process	**๐.๐๐**	**๐.๐๐**	**๐.๐๐**	**๐.๐๐**	**๐.๐๐**	**๐.๐๐**
โครงการเพิ่มประสิทธิภาพระบบตรวจสอบเวลาทำงาน	๐.๐๐	๐.๐๐	๐.๐๐	๐.๐๐	๐.๐๐	
โครงการพัฒนาระบบยานพาหนะ	๐.๐๐	๐.๐๐	๐.๐๐	๐.๐๐	๐.๐๐	

โครงการ	เงินงบประมาณ (ล้านบาท) พ.ศ ๒๕....					
	๖๕	๖๖	๖๗	๖๘	๖๙	รวม
โครงการเชื่อมต่อระบบ digital Signature กับระบบสารสนเทศเพื่อการบริหารจัดการ	๐.๐๐	๐.๐๐	๐.๐๐	๐.๐๐	๐.๐๐	
โครงการพัฒนาระบบเพื่อลดขั้นตอนลดรายจ่าย	๐.๐๐	๐.๐๐	๐.๐๐	๐.๐๐	๐.๐๐	
๗. Digital Service Innovation	**๐.๐๐**	**๐.๐๐**	**๐.๐๐**	**๐.๐๐**	**๐.๐๐**	**๐.๐๐**
๘. Product/Service Value Creation	**๐.๐๐**	**๐.๐๐**	**๐.๐๐**	**๐.๐๐**	**๐.๐๐**	**๐.๐๐**
๙. Digital Administration	**๐.๐๐**	**๒.๐๐**	**๐.๐๐**	**๐.๐๐**	**๐.๐๐**	**๒.๐๐**
โครงการระบบวิเคราะห์ความคิดเห็นและข่าวสารบนระบบสื่อสังคมออนไลน์เพื่อการพัฒนายุทธศาสตร์ทางด้านการตลาดเพื่อการเกษตรแบบดิจิทัล	๐.๐๐	๒.๐๐	๐.๐๐	๐.๐๐	๐.๐๐	
โครงการปรับปรุงและพัฒนาระบบสารสนเทศด้านการขับเคลื่อนแผนและยุทธศาสตร์	๐.๐๐	๐.๐๐	๐.๐๐	๐.๐๐	๐.๐๐	
๑๐. Digital Linkage	**๐.๐๐**	**๐.๐๐**	**๐.๐๐**	**๐.๐๐**	**๐.๐๐**	**๐.๐๐**
๑๑. Digital Content	**๐.๐๐**	**๐.๐๐**	**๐.๐๐**	**๐.๐๐**	**๐.๐๐**	**๐.๐๐**
๑๒. Product/Service Champion	**๐.๐๐**	**๐.๐๐**	**๐.๐๐**	**๐.๐๐**	**๐.๐๐**	**๐.๐๐**
๑๓. Technology Reach Level (Learning Innovation)	**๐.๐๐**	**๑.๐๕**	**๐.๐๕**	**๐.๐๕**	**๐.๐๕**	**๑.๒๐**
โครงการจัดทำและรวมรวมบทความวารสารแม่โจ้เทคโนโลยีสารสนเทศ มหาวิทยาลัยแม่โจ้	๐.๐๐	๐.๐๐	๐.๐๐	๐.๐๐	๐.๐๐	
โครงการพัฒนาสื่อและเทคโนโลยีดิจิทัลเพื่อการศึกษาและการเรียนรู้ตลอดชีวิต (MJU MOOC)	๐.๐๐	๐.๐๕	๐.๐๕	๐.๐๕	๐.๐๕	
โครงการพัฒนา(จัดหา) ระบบประมวลผลระดับสูงสำหรับงานวิจัย	๐.๐๐	๑.๐๐	๐.๐๐	๐.๐๐	๐.๐๐	
๑๔. Matrix Structure (SPO)	**๐.๐๐**	**๐.๐๐**	**๐.๐๐**	**๐.๐๐**	**๐.๐๐**	**๐.๐๐**

โครงการ	เงินงบประมาณ (ล้านบาท) พ.ศ ๒๕....					
	๖๕	๖๖	๖๗	๖๘	๖๙	รวม
๑๕. Digital Platform	**๐.๐๐**	**๐.๐๐**	**๐.๐๐**	**๐.๐๐**	**๐.๐๐**	**๐.๐๐**
๑๖. Dashboard	**๐.๗๐**	**๐.๗๐**	**๐.๗๐**	**๐.๗๐**	**๘.๐๐**	**๑๐.๘๐**
โครงการพัฒนาระบบวิเคราะห์และแสดงผลหลายมิติเพื่อต่อยอดงานวิจัยของมหาวิทยาลัยแม่โจ้	๐.๐๐	๐.๐๐	๐.๐๐	๐.๐๐	๗.๓๐	
โครงการพัฒนาระบบ Datacenter & MJU Dashboard (Dashboard)	๐.๗๐	๐.๗๐	๐.๗๐	๐.๗๐	๐.๗๐	
๑๗. Network	**๒.๐๐**	**๐.๕๐**	**๐.๕๐**	**๐.๕๐**	**๐.๕๐**	**๔.๐๐**
โครงการสร้างเครือข่ายชุมชุนดิจิทัล Market online	๒.๐๐	๐.๕๐	๐.๕๐	๐.๕๐	๐.๕๐	
๑๘. New Knowledge	**๐.๐๐**	**๐.๐๐**	**๐.๐๐**	**๐.๐๐**	**๐.๐๐**	**๐.๐๐**
๑๙. Good Governance	**๐.๐๐**	**๐.๐๐**	**๐.๐๐**	**๐.๐๐**	**๐.๕๐**	**๐.๕๐**
โครงการพัฒนาระบบสารสนเทศเพื่อการบริหารงานคลัง E-FIN เชื่อมต่อ ภาครัฐ	๐.๐๐	๐.๐๐	๐.๐๐	๐.๐๐	๐.๕๐	
โครงการพัฒนาระบบแผนพัฒนารายบุคคลออนไลน์ (IDP Online)	๐.๐๐	๐.๐๐	๐.๐๐	๐.๐๐	๐.๐๐	
โครงการพัฒนาระบบสารสนเทศการประเมินผลการปฏิบัติงาน(Performance Management System)	๐.๐๐	๐.๐๐	๐.๐๐	๐.๐๐	๐.๐๐	
๒๐. World Classroom Future Education	**๐.๐๐**	**๐.๐๐**	**๐.๐๐**	**๐.๐๐**	**๐.๐๐**	**๐.๐๐**
๒๑. Learning Organization (Digital Academy)	**๐.๐๐**	**๐.๐๕**	**๐.๐๐**	**๐.๐๐**	**๐.๐๐**	**๐.๐๕**
โครงการพัฒนาเว็บไซต์เพื่อรวบรวมองค์ความรู้ในการพัฒนาศักยภาพบุคลากร สู่การเป็นองค์กรแห่งการเรียนรู้ (Maejo share & learn)	๐.๐๐	๐.๐๕	๐.๐๐	๐.๐๐	๐.๐๐	
๒๒. Digital Integration Management (Digital Ecosystem)	**๐.๐๐**	**๐.๐๕**	**๐.๐๐**	**๐.๐๐**	**๐.๐๐**	**๐.๐๕**
โครงการพัฒนาศูนย์ฐานการเรียนรู้ตลอดชีวิต	๐.๐๐	๐.๐๕	๐.๐๐	๐.๐๐	๐.๐๐	
งบประมาณรวมทั้งสิ้น	**๒.๗๐**	**๔.๗๕**	**๑.๒๕**	**๑.๒๕**	**๙.๐๕**	**๑๙.๐๐**

๔. ด้านฮาร์ดแวร์ เพื่อสนับสนุนการพัฒนาโครงสร้างพื้นฐานระบบนิเวศน์การศึกษาและวิจัยทางด้านดิจิทัลเทคโนโลยี จึงมีความต้องการ ดังนี้

งบประมาณการพัฒนาด้านฮาร์ดแวร์ รวมทั้งสิ้น ล้านบาท

โครงการ	เงินงบประมาณ (ล้านบาท) พ.ศ ๒๕....					
	๖๕	๖๖	๖๗	๖๘	๖๙	รวม
๑. Single Data	**๐.๐๐**	**๗.๓๐**	**๐.๐๐**	**๐.๐๐**	**๐.๐๐**	**๗.๓๐**
โครงการปรับปรุงห้องศูนย์ข้อมูลกลาง (Datacenter) เพื่อความมั่นคงปลอดภัยของข้อมูลศูนย์กลาง	๐	๗.๓	๐	๐	๐	
๒. ERP	**๐.๐๐**	**๐.๘๐**	**๐.๓๐**	**๐.๑๐**	**๐.๑๐**	**๑.๓๐**
โครงการจัดหาครุภัณฑ์เพื่อการพัฒนาระบบสารสนเทศ	๐.๐๐	๐.๘๐	๐.๓๐	๐.๑๐	๐.๑๐	
๓. Digital Literary	**๐.๐๐**	**๐.๐๐**	**๐.๐๐**	**๐.๐๐**	**๐.๐๐**	**๐.๐๐**
๔. Digital Security	**๐.๐๐**	**๑.๕๐**	**๕.๑๐**	**๐.๕๐**	**๐.๕๐**	**๗.๖๐**
โครงการปรับปรุงระบบความปลอดภัยข้อมูลของมหาวิทยาลัยรองรับพรบ.ข้อมูลส่วนบุคคล	๐.๐๐	๐.๐๐	๔.๖๐	๐.๐๐	๐.๐๐	
โครงการรสำรองข้อมูลระบบสารสนเทศและไฟล์ข้อมูลดิจิทัล	๐.๐๐	๑.๕๐	๐.๕๐	๐.๕๐	๐.๕๐	
๕. Digital Standard	**๐.๙๐**	**๘.๕๐**	**๑.๐๐**	**๑.๐๐**	**๑.๐๐**	**๑๒.๔๐**
โครงการพัฒนาระบบ UniConn	๐.๙๐	๐.๕๐	๐.๕๐	๐.๕๐	๐.๕๐	
โครงการพัฒนามาตรฐานการให้บริการระบบเครือข่าย ระบบสารสนเทศและการให้บริการ	๐.๐๐	๗.๐๐	๐.๐๐	๐.๐๐	๐.๐๐	
โครงการระบบ Digital Signature และจัดการเอกสารในรูปแบบอิเล็กทรอนิกส์	๐.๐๐	๑.๐๐	๐.๕๐	๐.๕๐	๐.๕๐	
๖. Re-Design Process	**๐.๐๐**	**๐.๐๐**	**๐.๐๐**	**๐.๐๐**	**๐.๐๐**	**๐.๐๐**
๗. Digital Service Innovation	**๕.๐๐**	**๖.๑๐**	**๖.๐๐**	**๖.๐๐**	**๖.๐๐**	**๒๙.๑๐**
โครงการจัดสิ่งสนับสนุนเพื่อการวิจัยด้าน Digital Service (Digital Service Work Shop space)	๐.๐๐	๐.๑๐	๐.๐๐	๐.๐๐	๐.๐๐	
โครงการพัฒนาระบบ MJU Digital Services and Trainings	๕.๐๐	๕.๐๐	๕.๐๐	๕.๐๐	๕.๐๐	
โครงการวิจัยพัฒนานวัตกรรม	๐.๐๐	๑.๐๐	๑.๐๐	๑.๐๐	๑.๐๐	
๘. Product/Service Value Creation	**๕.๐๐**	**๖.๐๐**	**๖.๐๐**	**๖.๐๐**	**๖.๐๐**	**๒๙.๐๐**
โครงการปรับปรุงโครงสร้างพื้นฐานของมหาวิทยาลัยแม่โจ้รองรับการขยายตัวของฟาร์มอัจฉริยะ	๕.๐๐	๕.๐๐	๕.๐๐	๕.๐๐	๕.๐๐	
โครงการวิจัยพัฒนานวัตกรรมเทคโนโลยีเพื่อการเกษตร	๐.๐๐	๑.๐๐	๑.๐๐	๑.๐๐	๑.๐๐	
๙. Digital Administration	**๐.๐๐**	**๐.๐๐**	**๐.๐๐**	**๐.๐๐**	**๐.๐๐**	**๐.๐๐**

โครงการ	เงินงบประมาณ (ล้านบาท) พ.ศ ๒๕....					
	๖๕	๖๖	๖๗	๖๘	๖๙	รวม
๑๐. Digital Linkage	**๐.๐๐**	**๑.๗๐**	**๑.๗๐**	**๐.๐๐**	**๐.๐๐**	**๓.๔๐**
โครงการจัดทำห้องการเรียนการสอนระหว่างวิทยาเขต	๐.๐๐	๑.๗๐	๑.๗๐	๐.๐๐	๐.๐๐	
โครงการเชื่อมต่อเครือข่ายระบบการเรียนการสอนระหว่างวิทยาเขต	๐.๐๐	๐.๐๐	๐.๐๐	๐.๐๐	๐.๐๐	
๑๑. Digital Content	**๐.๐๐**	**๐.๐๐**	**๐.๐๐**	**๐.๐๐**	**๐.๐๐**	**๐.๐๐**
๑๒. Product/Service Champion	**๐.๐๐**	**๐.๐๐**	**๗.๐๐**	**๐.๐๐**	**๐.๐๐**	**๗.๐๐**
โครงการปรับปรุงโครงสร้างพื้นฐานของมหาวิทยาลัยแม่โจ้รองรับการพัฒนาต้นแบบผลิตภัณฑ์หรือบริการ Product/Service Champion	๐.๐๐	๐.๐๐	๗.๐๐	๐.๐๐	๐.๐๐	
๑๓. Technology Reach Level (Learning Innovation)	**๐.๐๐**	**๐.๐๐**	**๐.๐๐**	**๐.๐๐**	**๐.๐๐**	**๐.๐๐**
๑๔. Matrix Structure (SPO)	**๐.๐๐**	**๐.๐๐**	**๐.๐๐**	**๐.๐๐**	**๐.๐๐**	**๐.๐๐**
๑๕. Digital Platform	**๐.๐๐**	**๐.๐๐**	**๐.๐๐**	**๐.๐๐**	**๐.๐๐**	**๐.๐๐**
๑๖. Dashboard	**๐.๐๐**	**๐.๐๐**	**๐.๐๐**	**๐.๐๐**	**๐.๐๐**	**๐.๐๐**
๑๗. Network	**๐.๐๐**	**๐.๐๐**	**๐.๐๐**	**๐.๐๐**	**๐.๐๐**	**๐.๐๐**
๑๘. New Knowledge	**๐.๐๐**	**๐.๐๐**	**๐.๐๐**	**๐.๐๐**	**๐.๐๐**	**๐.๐๐**
๑๙. Good Governance	**๐.๐๐**	**๐.๐๐**	**๐.๐๐**	**๐.๐๐**	**๐.๐๐**	**๐.๐๐**
๒๐. World Classroom Future Education	**๐.๐๐**	**๑๗.๑๗**	**๑๓.๓๐**	**๐.๐๐**	**๐.๐๐**	**๓๐.๔๗**
โครงการเพิ่มประสิทธิภาพระบบห้อง Studio เพื่อรองรับการให้บริการการเรียนการสอนการประชุมแบบ Virtualization สำหรับอาจารย์และนักศึกษา	๐.๐๐	๐.๐๗	๐.๐๐	๐.๐๐	๐.๐๐	
โครงการระบบจัดการสอบวัดความรู้ในรูปแบบดิจิทัล (Digital Assessment Platform)	๐.๐๐	๓.๐๐	๐.๐๐	๐.๐๐	๐.๐๐	

โครงการ	เงินงบประมาณ (ล้านบาท) พ.ศ ๒๕....					
	๖๕	๖๖	๖๗	๖๘	๖๙	รวม
โครงการระบบจัดการเรียนรู้ประสิทธิภาพสูงสำหรับการเรียนการสอนแบบผสมผสานที่ยืดหยุ่นและปรับเปลี่ยนได้ (Hy Flex Learning Platform)	๐.๐๐	๓.๐๐	๐.๐๐	๐.๐๐	๐.๐๐	
โครงการระบบจัดการเรียนการสอนในรูปแบบห้องปฏิบัติการเสมือน (Virtual) สำหรับการเรียนรูปในรูปแบบผสมผสานและยืดหยุ่น (Hy Flex Learning)	๐.๐๐	๐.๐๐	๐.๐๐	๐.๐๐	๐.๐๐	
โครงการปรับปรุงระบบให้บริการข้อมูลศูนย์กลางของมหาวิทยาลัยแม่โจ้ เพื่อรองรับการเรียนการสอนแบบไฮบริด	๐.๐๐	๑๑.๑๐	๐.๐๐	๐.๐๐	๐.๐๐	
โครงการระบบจัดการเรียนรู้ตลอดวิชาการสำหรับการพัฒนาทักษะสมัยใหม่แบบเปิดสำหรับสังคม	๐.๐๐	๐.๐๐	๐.๐๐	๐.๐๐	๐.๐๐	
โครงการพัฒนานวัตกรรมสำหรับการเรียนการสอนการศึกษาตลอด ชีวิต ห้องเรียนอัจฉริยะและสภาพแวดล้อม การสอนและการเรียนรู้รูปแบบใหม่	๐.๐๐	๐.๐๐	๐.๐๐	๐.๐๐	๐.๐๐	
โครงการขยายขอบเขตการให้บริการข้อมูลสารสนเทศมหาวิทยาลัยแม่โจ้เพื่อรองรับการเรียนการสอนแบบไฮบริด	๐.๐๐	๐.๐๐	๑๓.๓๐	๐.๐๐	๐.๐๐	
๒๑. Learning Organization (Digital Academy)	**๐.๐๐**	**๐.๐๐**	**๐.๐๐**	**๐.๐๐**	**๐.๐๐**	**๐.๐๐**
๒๒. Digital Integration Management (Digital Ecosystem)	**๐.๐๐**	**๐.๐๐**	**๐.๐๐**	**๐.๐๐**	**๐.๐๐**	**๐.๐๐**
งบประมาณรวมทั้งสิ้น	**๑๐.๙๐**	**๔๙.๐๗**	**๔๐.๔๐**	**๑๓.๖๐**	**๑๓.๖๐**	**๑๒๗.๕๗**

ภาคผนวก

คำสั่งมหาวิทยาลัยแม่โจ้
ที่ ๑๕๕๑/๒๕๖๔
เรื่อง แต่งตั้งคณะทำงานการวิเคราะห์และจัดทำแผนแม่บทเทคโนโลยีดิจิทัล

ตามมติที่ประชุมคณะกรรมการบริหารมหาวิทยาลัย ในการประชุมครั้งที่ ๑๘/๒๕๖๔ เมื่อวันที่ ๑๔ ตุลาคม ๒๕๖๔ เรื่องพิจารณาข้อเสนอแนะเชิงนโยบายจากที่ประชุมคณะกรรมการ Dean Forum ที่ประชุมพิจารณาแล้วมีมติเห็นชอบให้กองเทคโนโลยีดิจิทัล พิจารณาแต่งตั้งคณะทำงานการวิเคราะห์และจัดทำแผนแม่บทเทคโนโลยีดิจิทัล เพื่อทำหน้าที่ในการวิเคราะห์และจัดทำแผนแม่บทเทคโนโลยีดิจิทัล ทั้งในระยะสั้นและระยะยาว นั้น

เพื่อให้การดำเนินงานเรื่องการวิเคราะห์และจัดทำแผนแม่บทเทคโนโลยีดิจิทัล ทั้งในระยะสั้นและระยะยาว ของคณะกรรมการ Dean Forum เป็นไปด้วยความเรียบร้อยและมีประสิทธิภาพ อาศัยอำนาจตามความในมาตรา ๓๒ และมาตรา ๓๘ (๑) แห่งพระราชบัญญัติมหาวิทยาลัยแม่โจ้ พ.ศ. ๒๕๖๐ จึงแต่งตั้งบุคคลผู้มีรายนามดังต่อไปนี้ เป็นคณะทำงานการวิเคราะห์และจัดทำแผนแม่บทเทคโนโลยีดิจิทัล

๑. นางศรีกุล นันทะชมภู	ประธานคณะทำงาน
๒. ผู้ช่วยอธิการบดี (อาจารย์ ดร.สุดเขต สกุลทอง)	คณะทำงาน
๓. คณบดีคณะศิลปศาสตร์	คณะทำงาน
๔. คณบดีคณะบริหารธุรกิจ	คณะทำงาน
๕. คณบดีคณะสารสนเทศและการสื่อสาร	คณะทำงาน
๖. คณบดีคณะวิทยาศาสตร์	คณะทำงาน
๗. อาจารย์ ดร.สุระพล ริยะนา	คณะทำงาน
๘. อาจารย์อุทัยวรรณ ศรีวิชัย	คณะทำงาน
๙. นายศักดา ปินตาวงค์	คณะทำงาน
๑๐. นายพงษ์ศักดิ์ มังมติ	คณะทำงาน
๑๑. นางสาวละออศิริ พรมศร	คณะทำงาน
๑๒. นายภาณุลักษณ์ ศรีรินทร์	คณะทำงาน
๑๓. หัวหน้างานยุทธศาสตร์และติดตามประเมินผล กองแผนงาน	คณะทำงาน
๑๔. หัวหน้างานฝึกอบรมและพัฒนาสื่อสารสนเทศ กองเทคโนโลยีดิจิทัล	คณะทำงาน
๑๕. หัวหน้างานระบบเครือข่ายและบริการอินเทอร์เน็ต กองเทคโนโลยีดิจิทัล	คณะทำงาน
๑๖. หัวหน้างานวิจัยและพัฒนา กองเทคโนโลยีดิจิทัล	คณะทำงาน
๑๗. หัวหน้างานอำนวยการ กองเทคโนโลยีดิจิทัล	คณะทำงาน

๑๘. ผู้อำนวยการ...

๑๘. ผู้อำนวยการกองเทคโนโลยีดิจิทัล	คณะทำงานและเลขานุการ
๑๙. นางเนตรนภา ธะนันต์	ผู้ช่วยเลขานุการ
๒๐. นางจุรีรัตน์ สุยะเขต	ผู้ช่วยเลขานุการ
๒๑. นางอาจารียา ปิยะจันทร์	ผู้ช่วยเลขานุการ

โดยมีหน้าที่

๑. ศึกษา วิเคราะห์ปัจจัยภายใน ภายนอก รวบรวมข้อมูลเพื่อจัดทำร่างแผนแม่บทเทคโนโลยีดิจิทัลของมหาวิทยาลัยแม่โจ้

๒. จัดทำแผนแม่บทเทคโนโลยีดิจิทัลมหาวิทยาลัยแม่โจ้ พ.ศ. ๒๕๖๕-๒๕๖๙ ให้สอดคล้องกับยุทธศาสตร์มหาวิทยาลัย

๓. จัดทำแผนงาน/โครงการ/กิจกรรมด้านเทคโนโลยีดิจิทัล ภายใต้ยุทธศาสตร์แผนแม่บทเทคโนโลยีดิจิทัลมหาวิทยาลัยแม่โจ้ พ.ศ. ๒๕๖๕-๒๕๖๙

๔. ติดตามประเมินผลการปฏิบัติตามแผนงาน/โครงการ/กิจกรรมด้านเทคโนโลยีดิจิทัล

๕. รายงานผลการดำเนินงานตามแผนแม่บทต่อคณะกรรมการบริหารมหาวิทยาลัย

๖. ปฏิบัติงานอื่น ๆ ตามที่ได้รับมอบหมาย

ทั้งนี้ ตั้งแต่บัดนี้เป็นต้นไป

สั่ง ณ วันที่ ๑๑ พฤศจิกายน พ.ศ. ๒๕๖๔

(รองศาสตราจารย์ ดร.วีระพล ทองมา)
อธิการบดีมหาวิทยาลัยแม่โจ้

แนวทาง	กลยุทธ์	โครงการ
๑) นำเทคโนโลยีดิจิทัลมาเปลี่ยน Business Model ใหม่ ในภารกิจการศึกษาแบบไร้ห้องเรียน ห้องเรียนระดับโลก ในภารกิจเชิงยุทธศาสตร์ เปลี่ยนผ่านวิถีชีวิตของสังคมเกษตรกร	Product/Service Value Creation	๑ โครงการจัดทำแผนการพัฒนาโครงสร้างพื้นฐานของมหาวิทยาลัยแม่โจ้รองรับการขยายตัวของฟาร์มอัจฉริยะ ๒ โครงการปรับปรุงโครงสร้างพื้นฐานของมหาวิทยาลัยแม่โจ้รองรับการขยายตัวของฟาร์มอัจฉริยะ ๓ โครงการวิจัยพัฒนานวัตกรรมเทคโนโลยีเพื่อการเกษตร
	Digital Content	๔ โครงการจัดทำแผนพัฒนาหลักสูตรการเรียนรู้ตลอดวิชาการสำหรับการพัฒนาทักษะสมัยใหม่แบบเปิดสำหรับสังคม ๕ โครงการระบบจัดการเรียนรู้ตลอดวิชาการสำหรับการพัฒนาทักษะสมัยใหม่แบบเปิดสำหรับสังคม (Microsoft Community Training for Cloud MOOC) ๖ กิจกรรมเผยแพร่ Digital Content
	Product/Service Champion	๗ โครงการจัดทำแผนการพัฒนาโครงสร้างพื้นฐานของมหาวิทยาลัยแม่โจ้รองรับการพัฒนา Product/Service Champion ๘ โครงการปรับปรุงโครงสร้างพื้นฐานของมหาวิทยาลัยแม่โจ้รองรับการพัฒนาต้นแบบผลิตภัณฑ์หรือบริการ Product/Service Champion ๙ โครงการอบรมเทคโนโลยีดิจิทัล สนับสนุนการพัฒนา Product/Service Champion
	Technology Reach Level (Learning Innovation)	๑๐ โครงการวางแผนการพัฒนา Technology Reach Level (Learning Innovation) ๑๑ โครงการจัดทำและรวมรวมบทความวารสารแม่โจ้เทคโนโลยีสารสนเทศ มหาวิทยาลัยแม่โจ้

แนวทาง	กลยุทธ์	โครงการ
		๑๒ โครงการพัฒนาสื่อและเทคโนโลยีดิจิทัลเพื่อการศึกษาและการเรียนรู้ตลอดชีวิต (MJU MOOC) ๑๓ โครงการพัฒนา(จัดหา) ระบบประมวลผลระดับสูงสำหรับงานวิจัย ๑๔ กิจกรรมเผยแพร่องค์ความรู้เผยแพร่ออนไลน์
	New Knowledge	๑๕ กิจกรรมรวบรวมผู้เชี่ยวชาญ ๑๖ โครงการพบปะผู้เชี่ยวชาญ ฐานเรียนรู้ ๑๗ โครงการพัฒนา(จัดหา) ระบบประมวลผลระดับสูงสำหรับงานวิจัย ๑๘ กิจกรรมเผยแพร่องค์ความรู้เผยแพร่ออนไลน์
	World Classroom Future Education	๑๙ โครงการวางแผนพัฒนาปแบบการเรียนการสอนรูปแบบใหม่ (High Potential) รองรับการเรียนรู้ได้ทุกที่ และห้องเรียนเสมือนจริง ห้องเรียนระดับโลก(Convergence) ๒๐ โครงการสิทธิ์การใช้ซอฟต์แวร์สำหรับสถาบันการศึกษา (Microsoft Campus License) ๒๑ โครงการซอฟต์แวร์ลิขสิทธิ์สำหรับการเรียนการสอน การวิจัย และการสนับสนุนการทำงานในมหาวิทยาลัย ๒๒ โครงการเพิ่มประสิทธิภาพระบบห้อง Studio เพื่อรองรับการให้บริการการเรียนการสอนการประชุมแบบ Virtualization สำหรับอาจารย์และนักศึกษา ๒๓ โครงการระบบจัดการสอบวัดความรู้ในรูปแบบดิจิทัล (Digital Assessment Platform) ๒๔ โครงการระบบจัดการเรียนรู้ประสิทธิภาพสูงสำหรับการเรียนการสอนแบบผสมผสานที่ยืดหยุ่นและปรับเปลี่ยนได้ (Hy Flex Learning Platform)

แนวทาง	กลยุทธ์	โครงการ
		๒๕ โครงการระบบจัดการเรียนการสอนในรูปแบบห้องปฏิบัติการเสมือน (Virtual) สำหรับการเรียนรูปในรูปแบบผสมผสานและยืดหยุ่น (Hy Flex Learning) ๒๖ โครงการปรับปรุงระบบให้บริการข้อมูลศูนย์กลางของมหาวิทยาลัยแม่โจ้ เพื่อรองรับการเรียนการสอนแบบไฮบริด ๒๗ โครงการระบบจัดการเรียนรู้ตลอดวิชาการสำหรับการพัฒนาทักษะสมัยใหม่แบบเปิดสำหรับสังคม ๒๘ โครงการพัฒนานวัตกรรมสำหรับการเรียนการสอนการศึกษาตลอดชีวิต ห้องเรียนอัจฉริยะและสภาพแวดล้อม การสอนและการเรียนรู้รูปแบบใหม่
		๒๙ โครงการขยายขอบเขตการให้บริการข้อมูลสารสนเทศมหาวิทยาลัยแม่โจ้เพื่อรองรับการเรียนการสอนแบบไฮบริด
	Learning Organization (Digital Academy)	๓๐ โครงการจัดทำแผน Learning Organization (Digital Academy) ๓๑ โครงการพัฒนาเว็บไซต์เพื่อรวบรวมองค์ความรู้ในการพัฒนาศักยภาพบุคลากร สู่การเป็นองค์กรแห่งการเรียนรู้ (Maejo share&learn) ๓๒ โครงการรวบรวมองค์ความรู้จากผู้เชี่ยวชาญแต่ละแขนง เข้าสู่เว็บไซต์
๒) นำเทคโนโลยีดิจิทัลมาช่วยแปลงแผนพัฒนาระดับยุทธศาสตร์ลงสู่แผนปฏิบัติการ	Digital Administration	๓๓ โครงการจัดทำแผนพัฒนาระบบสารสนเทศเพื่อการขับเคลื่อนแผนยุทธศาสตร์

แนวทาง	กลยุทธ์	โครงการ
		๓๔ โครงการระบบวิเคราะห์ความคิดเห็นและข่าวสารบนระบบสื่อสังคมออนไลน์เพื่อการพัฒนายุทธศาสตร์ทางด้านการตลาดเพื่อการเกษตรแบบดิจิทัล ๓๕ โครงการปรับปรุงและพัฒนาระบบสารสนเทศด้านการขับเคลื่อนแผนและยุทธศาสตร์ ๓๖ โครงการสัมมนาระบบสารสนเทศเพื่อการขับเคลื่อนแผนยุทธศาสตร์
๓) นำเทคโนโลยีดิจิทัลมาช่วยปรับปรุงประสิทธิผล ในกระบวนการทำงาน และมีแผนบริหารความเสี่ยงด้านดิจิทัล	Re-Design Process	๓๗ โครงการวิเคราะห์กระบวนงาน เพื่อ Redesign Process ๓๘ โครงการเพิ่มประสิทธิภาพระบบตรวจสอบเวลาทำงาน ๓๙ โครงการพัฒนาระบบยานพาหนะ ๔๐ โครงการเชื่อมต่อระบบ digital Signature กับระบบสารสนเทศเพื่อการบริหารจัดการ ๔๑ โครงการพัฒนาระบบเพื่อลดขั้นตอนลดรายจ่าย ๔๒ โครงการแลกเปลี่ยนเรียนรู้ระบบสารสนเทศเพื่อลดขั้นตอนการปฏิบัติงาน ลดรายจ่าย
๔) นำเทคโนโลยีดิจิทัลมาช่วยงานบริการเพื่อประสิทธิภาพการทำงาน (Digital Services)	Digital Service Innovation	๔๓ โครงการคัดสรรบริการและระบบการเกษตรที่โดดเด่น ๔๔ โครงการจัดสิ่งสนับสนุนเพื่อการวิจัยด้าน Digital Service (Digital Service Work Shop space) ๔๕ โครงการพัฒนาระบบ MJU Digital Services and Trainings ๔๖ โครงการวิจัยพัฒนานวัตกรรม ๔๗ โครงการสัมมนา MJU Digital Services & Innovation
๕) มีโครงสร้างงานดิจิทัลในระดับมหาวิทยาลัยและมีการจัดสรรงบประมาณให้เพียงพอต่อการดำเนินภารกิจ	Matrix Structure (SPO)	๔๘ โครงการยกระดับโครงสร้างหน่วยงานดิจิทัลระดับมหาวิทยาลัย ๔๙ โครงการรวบรวมบุคลากรงานดิจิทัล

แนวทาง	กลยุทธ์	โครงการ
		๕๐ โครงการจัดตั้งหน่วยงานดิจิทัล ๕๑ โครงการ MOU เครือข่ายความร่วมมือ
	Digital Integration Management (Digital Ecosystem)	๕๒ โครงการจัดทำแผน Digital Integration Management (Digital Ecosystem) ๕๓ โครงการพัฒนาศูนย์ฐานการเรียนรู้ตลอดชีวิต ๕๔ กิจกรรม MOU ๕๕ กิจกรรมสร้างแบรนด์
๖) มีการพัฒนา Dashboard ทั้ง ๓ ระดับชั้นในมหาวิทยาลัย ตั้งแต่ระดับงานสภามหาวิทยาลัย กรรมการบริหารและระดับคณะ	Dashboard	๕๖ โครงการจัดทำแผน MJU Dashboard Requirement ๓ ระดับชั้น ๕๗ โครงการพัฒนาระบบวิเคราะห์และแสดงผลหลายมิติเพื่อต่อยอดงานวิจัยของมหาวิทยาลัยแม่โจ้ ๕๘ โครงการพัฒนาระบบ Datacenter & MJU Dashboard (Dashboard) ๕๙ โครงการสัมมนา Dashboard
๗) มีการพัฒนา Single Data เป็นฐานข้อมูลเดียวกันและระบบการรักษาความปลอดภัยของฐานข้อมูล	Single Data	๖๐ โครงการจัดทำแผน MJU Digital Strategy Plan ๖๑ โครงการปรับปรุงห้องศูนย์ข้อมูลกลาง (Datacenter) เพื่อความมั่นคงปลอดภัยของข้อมูลศูนย์กลาง ๖๒ โครงการจัดหาโปรแกรมสนับสนุนการทำงานทางภูมิศาสตร์ (GIS) ๖๓ โครงการพัฒนาระบบ MJU datacenter & dashboard (single Data) ๖๔ โครงการพัฒนาระบบสารสนเทศด้านอาคารสถานที่เชื่อมต่อระบบฐานข้อมูลเชิงพื้นที่

แนวทาง	กลยุทธ์	โครงการ
		๖๕ โครงการปรับปรุงฐานข้อมูลที่ดินและทรัพย์สินรวมถึงโครงสร้างพื้นฐานและสาธารณูปโภคด้วยระบบสารสนเทศภูมิศาสตร์มหาวิทยาลัยแม่โจ้ (MJU ONE MAP) ๖๖ โครงการสัมมนา Datacenter & Dashboard ๖๗ โครงการสัมมนาระบบสารสนเทศภูมิศาสตร์
	ERP	๖๘ โครงการจัดหาครุภัณฑ์เพื่อการพัฒนาระบบสารสนเทศ ๖๙ โครงการพัฒนาระบบสารสนเทศเพื่อการบริหารจัดการ ๗๐ โครงการพัฒนาระบบสารสนเทศเพื่อการบริการนักศึกษา ๗๑ โครงการพัฒนาระบบสารสนเทศด้านวิจัยและบริการวิชาการ ๗๒ โครงการพัฒนาระบบสารสนเทศด้านการเงิน ๗๓ โครงการพัฒนาระบบสารสนเทศด้านอาคารสถานที่ ๗๔ โครงการแลกเปลี่ยนเรียนรู้ระบบสารสนเทศเพื่อการบริหารจัดการ ๕ ด้าน
	Digital Security	๗๕ โครงการจัดทำแผน MJU DT Security Plan ๗๖ โครงการปรับปรุงระบบความปลอดภัยข้อมูลของมหาวิทยาลัยรองรับพรบ.ข้อมูลส่วนบุคคล ๗๗ โครงการรสำรองข้อมูลระบบสารสนเทศและไฟล์ข้อมูลดิจิทัล ๗๘ โครงการให้ความรู้ ความเข้าใจ และตระหนักถึงข้อมูลส่วนบุคคลสำหรับผู้พัฒนาระบบ และผู้ใช้ข้อมูล
	Digital Standard	๗๙ โครงการวางแผนพัฒนามาตรฐานการให้บริการระบบเครือข่ายระบบสารสนเทศและการให้บริการ ๘๐ โครงการพัฒนาระบบ UniConn

แนวทาง	กลยุทธ์	โครงการ
		๘๑ โครงการพัฒนามาตรฐานการให้บริการระบบเครือข่าย ระบบสารสนเทศและการให้บริการ ๘๒ โครงการระบบ Digital Signature และจัดการเอกสารในรูปแบบอิเล็กทรอนิกส์ ๘๓ โครงการปรับปรุงชุดฐานข้อมูลตามมาตรฐานสากลที่มีการเปิดเผยข้อมูลผ่านศูนย์ข้อมูลเปิด ด้านการศึกษา
๘) มีการพัฒนา Digital Literacy และการพัฒนา Digital Platform เพื่อช่วยเรื่องของระบบนิเวศ Ecosystem ในการบริหารจัดการองค์กรแบบองค์รวมอย่างบูรณาการ	Digital Literary	๘๔ โครงการจัดทำแผนพัฒนาพัฒนาด้าน Digital Literacy ๘๕ โครงการชุดการพัฒนาทักษะด้านภาษาอังกฤษพื้นฐานด้วยระบบอัจฉริยะผ่านอุปกรณ์พกพาสำหรับนักศึกษา ๘๖ โครงการชุดทดสอบทักษะความรู้เทคโนโลยีสารสนเทศและทักษะดิจิทัลสำหรับผู้ประกอบการและแรงงานของโลกอนาคต ๘๗ โครงการพัฒนากระบวนการทำงาน โดยใช้เทคโนโลยีสารสนเทศเพิ่มประสิทธิภาพการทำงาน ให้สอดรับกับพันธกิจมหาวิทยาลัยอย่างลงตัว ๘๘ โครงการพัฒนาสมรรถนะด้าน Digital Literacy ๘๙ โครงการหมู่บ้านนักพัฒนาเกษตรดิจิทัล ๙๐ โครงการพัฒนาบุคลากรดิจิทัลใหม่เพื่อสนับสนุนงานมหาวิทยาลัยทุกระดับ
	Digital Platform	๙๑ โครงการจัดทำแผน Digital Platform ๙๒ กิจกรรมขับเคลื่อนการพัฒนา Ditgital Platform ๙๓ โครงการ Leadership Human to ๕ MJU Digital Platform

แนวทาง	กลยุทธ์	โครงการ
	Network	๙๔ โครงการจัดทำแผนพัฒนาเครือข่ายชุมชุนดิจิทัล ๙๕ โครงการสร้างเครือข่ายชุมชุนดิจิทัล Market online ๙๖ โครงการสัมมนาเครือข่ายชุมชุนดิจิทัล
	Good Governance	๙๗ โครงการกำหนดแผนพัฒนา Good Governance ๙๘ โครงการพัฒนาระบบสารสนเทศเพื่อการบริหารงานคลัง E-FIN เชื่อมต่อ ภาครัฐ ๙๙ โครงการพัฒนาระบบแผนพัฒนารายบุคคลออนไลน์ (IDP Online) ๑๐๐ โครงการพัฒนาระบบสารสนเทศการประเมินผลการปฏิบัติงาน (Performance Management System) ๑๐๑ โครงการสัมมนาระบบ Good Governance
๙) สร้างชุมชนดิจิทัล เครือข่ายในเขตพื้นที่การศึกษา (University Community Engagement) และวิทยาเขตแม่โจ้เพื่อยกระดับคุณภาพชีวิตของเกษตรกร	Digital Linkage	๑๐๒ โครงการสร้างเครือข่ายชุมชนดิจิทัล ๑๐๓ โครงการเข้าร่วมเครือข่ายองค์กรทั้งภายในและภายนอกองค์กร Capacity การพัฒนามหาวิทยาลัยไปสู่การเป็นมหาวิทยาลัยดิจิทัล ๑๐๔ โครงการจัดทำห้องการเรียนการสอนระหว่างวิทยาเขต ๑๐๕ โครงการเชื่อมต่อเครือข่ายระบบการเรียนการสอนระหว่างวิทยาเขต